ประกาศเทศบาลตำบลเขาย้อย

เรื่อง ประกวดราคาจ้างก่อสร้างอาคารป้องกันและบรรเทาสาธารณภัย พร้อมหลังคาคลุมที่จอดรถ หมู่ ๕ ตำบลเขาย้อย ด้วยวิธีประกวดราคาอิเล็กทรอนิกส์ (e-bidding)

เทศบาลตำบลเขาย้อย มีความประสงค์จะ ประกวดราคาจ้างก่อสร้างอาคารป้องกันและบรรเทาสาธารณภัย พร้อมหลังคาคลุมที่จอดรถ หมู่ ๕ ตำบลเขาย้อย ด้วยวิธีประกวดราคาอิเล็กทรอนิกส์ (e-bidding) ราคากลางของงานก่อสร้างในการประกวดราคาครั้งนี้เป็นเงินทั้งสิ้น ๑,๑๘๓,๐๐๐.๐๐ บาท (หนึ่งล้านหนึ่งแสนแปดหมื่นสามพันบาทถ้วน)

ผู้ยื่นข้อเสนอจะต้องมีคุณสมบัติ ดังต่อไปนี้

๑. มีความสามารถตามกฎหมาย

๒. ไม่เป็นบุคคลล้มละลาย

๓. ไม่อยู่ระหว่างเลิกกิจการ

๔. ไม่เป็นบุคคลซึ่งอยู่ระหว่างถูกระงับการยื่นข้อเสนอหรือทำสัญญากับหน่วยงานของรัฐไว้ชั่วคราว เนื่องจากเป็นผู้ที่ไม่ผ่านเกณฑ์การประเมินผลการปฏิบัติงานของผู้ประกอบการตามระเบียบที่รัฐมนตรีว่าการกระทรวงการคลังกำหนดตามที่ประกาศเผยแพร่ในระบบเครือข่ายสารสนเทศของกรมบัญชีกลาง

๕. ไม่เป็นบุคคลซึ่งถูกระบุชื่อไว้ในบัญชีรายชื่อผู้ทิ้งงานและได้แจ้งเวียนชื่อให้เป็นผู้ทิ้งงานของหน่วยงานของรัฐในระบบเครือข่ายสารสนเทศของกรมบัญชีกลาง ซึ่งรวมถึงนิติบุคคลที่ผู้ทิ้งงานเป็นหุ้นส่วนผู้จัดการ กรรมการผู้จัดการ ผู้บริหาร ผู้มีอำนาจในการดำเนินงานในกิจการของนิติบุคคลนั้นด้วย

๖. มีคุณสมบัติและไม่มีลักษณะต้องห้ามตามที่คณะกรรมการนโยบายการจัดซื้อจัดจ้างและการบริหารพัสดุภาครัฐกำหนดในราชกิจจานุเบกษา

๗. เป็นนิติบุคคลผู้มีอาชีพรับจ้างงานที่ประกวดราคาอิเล็กทรอนิกส์ดังกล่าว

๘. ไม่เป็นผู้มีผลประโยชน์ร่วมกันกับผู้ยื่นข้อเสนอราคารายอื่นที่เข้ายื่นข้อเสนอให้แก่เทศบาลตำบลเขาย้อย ณ วันประกาศประกวดราคาอิเล็กทรอนิกส์ หรือไม่เป็นผู้กระทำการอันเป็นการขัดขวางการแข่งขันราคาอย่างเป็นธรรม ในการประกวดราคาอิเล็กทรอนิกส์ครั้งนี้

๙. ไม่เป็นผู้ได้รับเอกสิทธิ์หรือความคุ้มกัน ซึ่งอาจปฏิเสธไม่ยอมขึ้นศาลไทย เว้นแต่รัฐบาลของผู้ยื่นข้อเสนอได้มีคำสั่งให้สละเอกสิทธิ์และความคุ้มกันเช่นว่านั้น

๑๐. ผู้ยื่นข้อเสนอต้องมีผลงานก่อสร้างประเภทเดียวกันกับงานที่ประกวดราคาจ้างก่อสร้างในวงเงินไม่น้อยกว่า ๕๙๑,๕๐๐.๐๐ บาท (ห้าแสนเก้าหมื่นหนึ่งพันห้าร้อยบาทถ้วน) และเป็นผลงานที่เป็นคู่สัญญาโดยตรงกับหน่วยงานของรัฐ หรือหน่วยงานเอกชนที่เทศบาลตำบลเขาย้อยเชื่อถือ

๑๑. ผู้ยื่นข้อเสนอที่ยื่นข้อเสนอในรูปแบบของ "กิจการร่วมค้า" ต้องมีคุณสมบัติ ดังนี้

กรณีที่ข้อตกลงฯ กำหนดให้ผู้เข้าร่วมค้ารายใดรายหนึ่งเป็นผู้เข้าร่วมค้าหลัก ข้อตกลงฯ จะต้องมีการกำหนดสัดส่วนหน้าที่ และความรับผิดชอบในปริมาณงาน สิ่งของ หรือมูลค่าตามสัญญาของผู้เข้าร่วมค้าหลักมากกว่าผู้เข้าร่วมค้ารายอื่นทุกราย

กรณีที่ข้อตกลงฯ กำหนดให้ผู้เข้าร่วมค้ารายใดรายหนึ่งเป็นผู้เข้าร่วมค้าหลัก กิจการร่วมค้านั้นต้องใช้ผลงานของผู้เข้าร่วมค้าหลักรายเดียวเป็นผลงานของกิจการร่วมค้าที่ยื่นข้อเสนอ

สำหรับข้อตกลงฯ ที่ไม่ได้กำหนดให้ผู้เข้าร่วมค้ารายใดเป็นผู้เข้าร่วมค้าหลัก ผู้เข้าร่วมค้าทุกรายจะต้องมีคุณสมบัติครบถ้วนตามเงื่อนไขที่กำหนดไว้ในเอกสารเชิญชวน

๑๒. ผู้ยื่นข้อเสนอต้องลงทะเบียนในระบบจัดซื้อจัดจ้างภาครัฐด้วยอิเล็กทรอนิกส์ (Electronic Government Procurement : e - GP) ของกรมบัญชีกลาง

ผู้ยื่นข้อเสนอต้องยื่นข้อเสนอและเสนอราคาทางระบบจัดซื้อจัดจ้างภาครัฐด้วยอิเล็กทรอนิกส์ ในวันที่ ๙ ธันวาคม ๒๕๖๕ ระหว่างเวลา ๐๘.๓๐ น. ถึง ๑๖.๓๐ น.

ผู้สนใจสามารถขอซื้อเอกสารประกวดราคาด้วยอิเล็กทรอนิกส์ ในราคาชุดละ ๕๐๐.๐๐ บาท ผ่านทางระบบจัดซื้อจัดจ้างภาครัฐด้วยอิเล็กทรอนิกส์และชำระเงินผ่านทางธนาคาร ตั้งแต่วันที่ ๓๐ พฤศจิกายน ๒๕๖๕ ถึงวันที่ ๘ ธันวาคม ๒๕๖๕ โดยดาวน์โหลดเอกสารผ่านทางระบบจัดซื้อจัดจ้างภาครัฐด้วยอิเล็กทรอนิกส์ ได้ภายหลังจากชำระเงินเป็นที่เรียบร้อยแล้วจนถึงก่อนวันเสนอราคา

ผู้สนใจสามารถดูรายละเอียดได้ที่เว็บไซต์ http://www.khaoyoi-minicip.com/ หรือ www.gprocurement.go.th หรือสอบถามทางโทรศัพท์หมายเลข ๐๓๒๕๖๑๓๒๕ ในวันและเวลาราชการ

ประกาศ ณ วันที่ ๓๐ พฤศจิกายน พ.ศ. ๒๕๖๕

(นางอรอนงค์ ศิริชัย)

นายกเทศมนตรีตำบลเขาย้อย

หมายเหตุ ผู้ประกอบการสามารถจัดเตรียมเอกสารประกอบการเสนอราคา (เอกสารส่วนที่ ๑ และเอกสารส่วนที่ ๒) ในระบบ e-GP ได้ตั้งแต่วันที่ซื้อเอกสารจนถึงวันเสนอราคา

ตารางแสดงวงเงินงบประมาณที่ได้รับจัดสรรและราคากลางในงานจ้างก่อสร้าง

๑. **ชื่อโครงการ** โครงการก่อสร้างอาคารป้องกันและบรรเทาสาธารณภัย อาคาร ขนาด ๑๒ x ๑๙ เมตร หรือคิดเป็นพื้นที่ไม่น้อยกว่า ๒๒๘ ตารางเมตร พร้อมหลังคาคลุมที่จอดรถ หมู่ ๕ ตำบลเขาย้อย

๒. **วงเงินงบประมาณที่ได้รับจัดสรร** ๑,๗๑๐,๐๐๐.- บาท

๓. **ลักษณะงาน**

รายละเอียดตามแบบแปลนเทศบาลแนบท้ายเอกสารนี้

๔. **ราคากลางคำนวณ ณ** วันที่ ๒๕ พฤศจิกายน ๒๕๖๕ เป็นเงิน ๑,๑๘๓,๐๐๐.- บาท

๕. **บัญชีประมาณการราคากลาง**

๕.๑ แบบ ปร.๔ และ แบบ ปร.๕

๕.๒

๕.๓

๕.๔

๖. **รายชื่อคณะกรรมการกำหนดราคากลาง** โดย ๑. นายธีระ ซื่อตรง ผู้อำนวยการกองช่าง

๒. นายพิชญ เพชรโยธิน นายช่างโยธาชำนาญงาน

๓. นายอัฏฐะณัฐ สุทธินิธิรัตน์ นายช่างโยธาชำนาญงาน

๔. นางสาวชมพูนุช สามกองงาม ผู้ช่วยเจ้าพนักงานธุรการ

แบบ ปร.5 (ก)

(ราคากลาง)

แบบสรุปค่าก่อสร้าง

กลุ่มงาน/งานอาคาร

ชื่อโครงการ/งานก่อสร้าง โครงการก่อสร้างอาคารป้องกันและบรรเทาสาธารณภัย อาคาร ขนาด 12 x 19 เมตร หรือคิดเป็นพื้นที่ไม่น้อยกว่า 228 ตารางเมตร พร้อมหลังคาคลุมที่จอดรถ

สถานที่ก่อสร้าง หมู่ 5 ตำบลเขาย้อย

หน่วยงานเจ้าของโครงการ/งานก่อสร้าง กองช่าง เทศบาลตำบลเขาย้อย

ประมาณราคาตามแบบ ปร.4 ที่แนบ จำนวน 3 แผ่น

ประมาณราคาเมื่อวันที่ 25 พฤศจิกายน 2565 แบบเลขที่ กช. 14/2565

ลำดับที่	รายการ	ค่าวัสดุและค่าแรง รวมเป็นเงิน (บาท)	Factor F	ค่าก่อสร้างทั้งหมด รวมเป็นเงิน (บาท)	หมายเหตุ
1	งานอาคาร	906,960.19	1.3054	1,183,945.83	
2	รวมค่าก่อสร้างเป็นเงินทั้งสิ้นประมาณ			1,183,000.00	
	ตัวอักษร	(หนึ่งล้านหนึ่งแสนแปดหมื่นสามพันบาทถ้วน)			

คณะกรรมการกำหนดราคากลางมีมติให้ใช้ประมาณการฉบับนี้เป็นราคากลางในการดำเนินการ

(ลงชื่อ).....ประธานกรรมการ

(นายธีระ ซื่อตรง)

(ลงชื่อ).....กรรมการ

(นายอัฏฐะณัฐ สุทธินิธิรัตน์)

(ลงชื่อ).....กรรมการ

(นายพิชญ เพชรโยธิน)

หมายเหตุ : อัตราดอกเบี้ยเงินกู้ร้อยละ 6 ต่อปี ประกาศกรมบัญชีกลาง ลงวันที่ 17 ตุลาคม 2565

ค่าแรงของกรมบัญชีกลางกระทรวงการคลัง ปี พ.ศ. 2565 และราคาวัสดุของกระทรวงพาณิชย์ ประจำเดือน ตุลาคม 2565

FACTOR F. ปรับปรุงใหม่ตามประกาศกรมบัญชีกลาง ด่วนที่สุด ที่ กค 0433.2/ว 1288 ลงวันที่ 17 ตุลาคม 2565

(ราคากลาง)

แบบแสดงรายการ ปริมาณงาน และราคา

กลุ่มงาน/งาน อาคาร

ชื่อโครงการ/งานก่อสร้าง โครงการก่อสร้างอาคารป้องกันและบรรเทาสาธารณภัย อาคาร ขนาด 12 x 19 เมตร หรือคิดเป็นพื้นที่ไม่น้อยกว่า 228 ตารางเมตร พร้อมหลังคาคลุมที่จอดรถ

สถานที่ก่อสร้าง หมู่ 5 ตำบลเขาย้อย

กองช่าง **เทศบาลตำบลเขาย้อย** **แบบเลขที่** **กช.** 14/2565

ประมาณการโดย นายอัฏฐะณัฐ สุทธินิธิรัตน์ นายช่างโยธาชำนาญงาน **ประมาณการ วันที่** 25 พฤศจิกายน 2565

ลำดับที่	รายการ	ปริมาณ		ค่าวัสดุ หน่วยละ	ค่าแรงงาน หน่วยละ	รวมเงินค่าวัสดุ และค่าแรงงาน	หมายเหตุ
		จำนวน	หน่วย				
1	งานขุดดิน ถมกลับ	26	ลบ.ม.	-	125	3,250.00	
2	งานโครงสร้าง						
2.1	ทรายหยาบ	2.25	ลบ.ม.	514	91	1,361.25	
2.2	คอนกรีตหยาบ	1	ลบ.ม.	1,621	398	2,019.00	
2.3	คอนกรีต 240 ksc	16	ลบ.ม.	1,692.21	306	31,971.36	
2.4	ไม้แบบ	70	ตร.ม.	532	133	46,550.00	
	- ไม้เคร่า	21	ลบ.ฟ.	476	-	9,996.00	
	- ตะปู	17.50	กก.	46.73	-	817.78	
2.5	งานเหล็กเสริมคอนกรีต						
	- RB 6 mm.	112.5	กก.	26.25	4.1	3,414.38	
	- RB 9 mm.	646.59	กก.	24.76	4.1	18,660.59	
	- DB 12 mm.	639.41	กก.	23.63	3.3	17,219.31	
	- DB 16 mm.	418.11	กก.	23.43	3.3	11,176.08	
2.6	เสาเหล็ก WF - 200 x 200 x 8 x 12 มม.	8	ท่อน	10,375.30	3,588	111,706.40	
2.7	เพลสเหล็กพร้อมอุปกรณ์						
	- 300 x 300 x 12 mm.	8	ชุด	250	100	2,800.00	
	- 250 x 250 x 12 mm.	8	ชุด	200	100	2,400.00	
2.8	งานเหล็กโครงหลังคา						
	- ∅ 2.5 " x 3.2 mm.	39	ท่อน	696.6	346	40,661.40	
	- ∅ 2 " x 3.2 mm.	43	ท่อน	537.5	271	34,765.50	
	- ⧄ 1.5 " x 1.5 " x 2.0 mm.	35	ท่อน	291.59	111	14,090.65	
	- C 150 x 50 x 20 x 3.2 mm.	5	ท่อน	1,393.55	406	8,997.75	
	- C 125 x 50 x 20 x 3.2 mm.	13	ท่อน	1,262.15	368	21,191.95	
	- C 100 x 50 x 20 x 3.2 mm.	40	ท่อน	1,175.70	340	60,628.00	
	- C 75 x 35 x 15 x 3.2 mm.	15	ท่อน	899	260	17,385.00	

2.9	วัสดุมุง Metal Sheet 4.0						
	- หลังคาแผ่นตรง	161	ตร.ม.	290	70	57,960.00	
	- หลังคาแผ่นโค้ง	291	ตร.ม.	315	80	114,945.00	
	- ครอบข้างตรง	11.2	ม.	260	50	3,472.00	
	- ครอบข้างโค้ง	38.56	ม.	260	50	11,953.60	
	- เชิงชาย + ทับเชิงชาย	39.2	ม.	216	94	12,152.00	
3	หมวดงานสถาปัตย์						
3.1	ผนังก่ออิฐมอญครึ่งแผ่น	103	ตร.ม.	282	89	38,213.00	
3.2	งานฉาบปูน	206	ตร.ม.	75	82	32,342.00	
3.3	ฝ้าเพดานภายนอก หนา 9 mm. โครงเคร่าโลหะชุบสังกะสี	48	ตร.ม.	286	75	17,328.00	
3.4	ฝ้าเพดานภายนอก	30.4	ตร.ม.	338	75	12,555.20	
3.5	พื้นปูกระเบื้องเซรามิก 12 x 12 "	48	ตร.ม.	257	158	19,920.00	
3.6	ประตู D 1	3	ชุด	4,500	-	13,500.00	
3.7	หน้าต่าง W 1	8	ชุด	4,500	-	36,000.00	
3.8	งานสีอาคาร						
	- สีภายในสีน้ำอครีลิค 100%	103	ตร.ม.	35	34	7,107.00	
	- สีภายนอกสีน้ำอครีลิค 100%	103	ตร.ม.	44	34	8,034.00	
	- สีน้ำมัน	262	ตร.ม.	58	35	24,366.00	
	- สีฝ้าเพดาน	48	ตร.ม.	36	34	3,360.00	
3.9	งานไฟฟ้าอาคาร พร้อมอุปกรณ์ครบชุด	-	-	-	6,000.00	6,000.00	
	- หลอด LED - 18 W (ยาว)	3	ชุด	300	-	900.00	
	- สวิทซ์ ปิด - เปิด + บล็อคลอย + ฝาครอบ	3	ชุด	100	-	300.00	
	- ปลั๊ก (กาวด์) + บล็อค + ฝาครอบ	7	ชุด	100	-	700.00	
	- ตู้ SAFE-T-CUT 63 A , 8 ช่อง	1	ตู้	3,500	-	3,500.00	
	- บล็อคจั๊มพ์ 2 x 4 "	10	อัน	30	-	300.00	
	- ท่อ $\frac{1}{2}\frac{1}{4}$ (สีขาว)	20	ท่อน	45	-	900.00	
	- กล้ามปู ½ " (สีขาว)	100	ตัว	5	-	500.00	
	- ท่อย่น ½ " (สีขาว)	5	ม.	30	-	150.00	
	- ต่อตรง ½ " (สีขาว)	30	ตัว	10	-	300.00	
	- พลุ๊คพลาสติก เบอร์ 7	1	กล่อง	30	-	30.00	
	- น๊อต $1\frac{1}{4}$ " (สีดำ)	100	ตัว	2	-	200.00	
	- น๊อตเกลียวปลายสว่าน ½ "	100	ตัว	1	-	100.00	
	- คอนเน๊คเตอร์ ½ " (สีขาว)	50	ตัว	10	-	500.00	
	- สายไฟ THW 1 x 1.5 SQ.MM. (แดง , ฟ้า)	2	ม้วน	750	-	1,500.00	

	- สายไฟ THW 1 x 2.5 SQ.MM. (น้ำตาล , ฟ้า	2	ม้วน	1,100	-	2,200.00	
	- สายไฟ THW-A เบอร์ 25 SQ.MM.	2	ม้วน	1,350	-	2,700.00	
	- สายไฟ (กาวด์) THW 1 x 2.5 SQ.MM. (สีเขียว)	1	ม้วน	1,100	-	1,100.00	
	- แล็คคู่พร้อมลูกถ้วย	12	ชุด	120	-	1,440.00	
	- บีฟอร์ม เบอร์ 25	4	เส้น	50	-	200.00	
	- โคมไฮเบย์	3	ชุด	2,900	-	8,700.00	
	- แท่งทองแดง (ทำกาวด์) ขนาด 1.50 เมตร	1	แท่ง	200	-	200.00	
	- เทปพันสายไฟ (ใหญ่)	3	ม้วน	90	-	270.00	
	รวมรายการที่ 1 - 3.9					906,960.19	

คณะกรรมการกำหนดราคากลางมีมติให้ใช้ประมาณการฉบับนี้เป็นราคากลางในการดำเนินการ

(ลงชื่อ).....ประธานกรรมการ

(นายธีระ ซื่อตรง)

(ลงชื่อ).....กรรมการ

(นายอัฏฐะณัฐ สุทธินิธิรัตน์)

(ลงชื่อ).....กรรมการ

(นายพิชญ เพชรโยธิน)

หมายเหตุ : อัตราดอกเบี้ยเงินกู้ร้อยละ 6 ต่อปี ประกาศกรมบัญชีกลาง ลงวันที่ 17 ตุลาคม 2565

ค่าแรงของกรมบัญชีกลางกระทรวงการคลัง ปี พ.ศ. 2565 และราคาวัสดุของกระทรวงพาณิชย์ ประจำเดือน ตุลาคม 2565

FACTOR F. ปรับปรุงใหม่ตามประกาศกรมบัญชีกลาง ด่วนที่สุด ที่ กค 0433.2/ว 1288 ลงวันที่ 17 ตุลาคม 2565

แบบ ปร.5 (ก)

แบบสรุปค่าก่อสร้าง

กลุ่มงาน/งานอาคาร

ชื่อโครงการ/งานก่อสร้าง โครงการก่อสร้างอาคารป้องกันและบรรเทาสาธารณภัย อาคาร ขนาด 12 x 19 เมตร หรือคิดเป็นพื้นที่ไม่น้อยกว่า 228 ตารางเมตร พร้อมหลังคาคลุมที่จอดรถ

สถานที่ก่อสร้าง หมู่ 5 ตำบลเขาย้อย

หน่วยงานเจ้าของโครงการ/งานก่อสร้าง กองช่าง เทศบาลตำบลเขาย้อย

ประมาณราคาตามแบบ ปร.4 ที่แนบ จำนวน 3 แผ่น

ประมาณราคาเมื่อวันที่ แบบเลขที่ กช. 14/2565

ลำดับที่	รายการ	ค่าวัสดุและค่าแรง รวมเป็นเงิน (บาท)	Factor F	ค่าก่อสร้างทั้งหมด รวมเป็นเงิน (บาท)	หมายเหตุ
1	งานอาคาร		1.3054		
2	รวมค่าก่อสร้างเป็นเงินทั้งสิ้นประมาณ				
	ตัวอักษร	(.....)			

(ลงชื่อ).....ผู้ประมาณการ

( )

แบบแสดงรายการ ปริมาณงาน และราคา

กลุ่มงาน/งาน อาคาร

ชื่อโครงการ/งานก่อสร้าง โครงการก่อสร้างอาคารป้องกันและบรรเทาสาธารณภัย อาคาร ขนาด 12 x 19 เมตร หรือคิดเป็นพื้นที่ไม่น้อยกว่า 228 ตารางเมตร พร้อมหลังคาคลุมที่จอดรถ

สถานที่ก่อสร้าง หมู่ 5 ตำบลเขาย้อย

กองช่าง เทศบาลตำบลเขาย้อย **แบบเลขที่ กช.** 14/2565

ประมาณการโดย **ประมาณการ วันที่**

ลำดับที่	รายการ	ปริมาณ		ค่าวัสดุ หน่วยละ	ค่าแรงงาน หน่วยละ	รวมเงินค่าวัสดุ และค่าแรงงาน	หมายเหตุ
		จำนวน	หน่วย				
1	งานขุดดิน ถมกลับ						
2	งานโครงสร้าง						
2.1	ทรายหยาบ						
2.2	คอนกรีตหยาบ						
2.3	คอนกรีต 240 ksc						
2.4	ไม้แบบ						
	- ไม้เคร่า						
	- ตะปู						
2.5	งานเหล็กเสริมคอนกรีต						
	- RB 6 mm.						
	- RB 9 mm.						
	- DB 12 mm.						
	- DB 16 mm.						
2.6	เสาเหล็ก WF - 200 x 200 x 8 x 12 มม.						
2.7	เพลสเหล็กพร้อมอุปกรณ์						
	- 300 x 300 x 12 mm.						
	- 250 x 250 x 12 mm.						
2.8	งานเหล็กโครงหลังคา						
	- ∅ 2.5 " x 3.2 mm.						
	- ∅ 2 " x 3.2 mm.						
	- ⊡ 1.5 " x 1.5 " x 2.0 mm.						
	- C 150 x 50 x 20 x 3.2 mm.						
	- C 125 x 50 x 20 x 3.2 mm.						
	- C 100 x 50 x 20 x 3.2 mm.						
	- C 75 x 35 x 15 x 3.2 mm.						

2.9	วัสดุมุง Metal Sheet 4.0						
	- หลังคาแผ่นตรง						
	- หลังคาแผ่นโค้ง						
	- ครอบข้างตรง						
	- ครอบข้างโค้ง						
	- เชิงชาย + ทับเชิงชาย						
3	หมวดงานสถาปัตย์						
3.1	ผนังก่ออิฐมอญครึ่งแผ่น						
3.2	งานฉาบปูน						
3.3	ฝ้าเพดานภายนอก หนา 9 mm. โครงเคร่าโลหะชุบสังกะสี						
3.4	ฝ้าเพดานภายนอก						
3.5	พื้นปูกระเบื้องเซรามิก 12 x 12 "						
3.6	ประตู D 1						
3.7	หน้าต่าง W 1						
3.8	งานสีอาคาร						
	- สีภายในสีน้ำอครีลิค 100%						
	- สีภายนอกสีน้ำอครีลิค 100%						
	- สีน้ำมัน						
	- สีฝ้าเพดาน						
3.9	งานไฟฟ้าอาคาร พร้อมอุปกรณ์ครบชุด						
	- หลอด LED - 18 W (ยาว)						
	- สวิทช์ ปิด - เปิด + บล็อคลอย + ฝาครอบ						
	- ปลั๊ก (กาวด์) + บล็อค + ฝาครอบ						
	- ตู้ SAFE-T-CUT 63 A , 8 ช่อง						
	- บล็อคจั๊มพ์ 2 x 4 "						
	- ท่อ $½\frac{1}{4}$ (สีขาว)						
	- กล้ามปู ½ " (สีขาว)						
	- ท่อย่น ½ " (สีขาว)						
	- ต่อตรง ½ " (สีขาว)						
	- พลุ๊คพลาสติก เบอร์ 7						
	- น๊อต $1\frac{1}{4}$ " (สีดำ)						
	- น๊อตเกลียวปลายสว่าน ½ "						
	- คอนเน๊คเตอร์ ½ " (สีขาว)						
	- สายไฟ THW 1 x 1.5 SQ.MM. (แดง , ฟ้า)						

	- สายไฟ THW 1 x 2.5 SQ.MM. (น้ำตาล , ฟ้า						
	- สายไฟ THW-A เบอร์ 25 SQ.MM.						
	- สายไฟ (กาวด์) THW 1 x 2.5 SQ.MM. (สีเขียว)						
	- แล๊คคู่พร้อมลูกถ้วย						
	- บีฟอร์ม เบอร์ 25						
	- โคมไฮเบย์						
	- แท่งทองแดง (ทำกาวด์) ขนาด 1.50 เมตร						
	- เทปพันสายไฟ (ใหญ่)						
	รวมรายการที่ 1 - 3.9						

(ลงชื่อ).....ผู้ประมาณการ

( )

ภาพถ่ายทางอากาศ อ.เมืองสตูล จ.สตูล
โครงการก่อสร้างเขื่อนกันคลื่นและเขื่อนป้องกันตลิ่ง
ท่าเรือปากบารา

สารบัญแบบ

แผ่นที่	เลขแบบ	แบบแสดง
1	A0-00	บกหน้า
2	A0-01	สารบัญแบบ-สัญลักษณ์ประกอบแบบ
3	A0-02	รายการประกอบแบบ 1
4	A1-01	แปลนพื้น
5	A2-01	รูปด้าน E1
6	A2-02	รูปด้าน E3
7	A2-03	รูปด้าน E2, E4
8	A3-01	รูปตัดขวาง แนว A-A
9	A3-02	รูปตัดขวาง แนว B-C
10	A3-03	รูปตัดตามยาว แนว C-C
11	A3-04	ขยายประตู-หน้าต่าง
12	ST-01	แปลนฐานราก
13	ST-02	แปลนคาน พื้น ชั้นที่ 1
14	ST-03	แปลนโครงหลังคา
15	ST-04	แปลนขยาย TRUSS T1
16	ST-05	แปลนขยาย TRUSS T2, T3
17	ST-06	ขยายพื้น S1
18	ST-07	ขยายคาน B1, B2 เสา C1, C2
19	ST-08	ขยายฐานราก F1, F2
20	ST-09	ขยายจมูกอาคาร, โคนเสา
21	EE-01	แบบ อาคาร ค.ส.ล. ชั้นเดียว เพื่อใช้เป็นสำนักงานฯ และจอดรถ

กองช่างเทศบาลตำบลเขาย้อย

เขียน		สำรวจ		เลขที่	1A/65
วิศวกร			หน.ฝ่ายช่าง		
ผอ.กองช่าง			ปลัดเทศบาล		
อนุมัติ			วันที่ 4 ต.ค.65	เสนอ	
นายกเทศมนตรี					

1 / 20

รายการประกอบแบบ

รายการวัสดุปูพื้น

รายละเอียด	
1	พื้น ค.ส.ล. ปูกระเบื้องเซรามิค ขนาด 12" x 12"
2	พื้น ค.ส.ล. ผิวขัดหยาบ

รายการวัสดุบุผนัง

รายละเอียด	
1	ผนังก่ออิฐฉาบปูนเรียบ ทาสีน้ำอะคริลิค 100 % สำหรับทาภายในและภายนอก
2	ผนังก่ออิฐฉาบปูนแต่งแนว ทาสีน้ำอะคริลิค 100 % สำหรับทาภายในและภายนอก

รายการวัสดุฝ้าเพดาน

รายละเอียด	
1	ฝ้าภายใน ยิบซั่มบอร์ด ตราช้าง บุอลูมิเนียมฟอยล์ขอบลาด หนา 9 มม. ขนาด 120 x 240 ซม. ยึดด้วยตะปูเกลียว ตราช้าง ปลายแหลม และฉาบเรียบด้วยปูนฉาบรอยต่อ สมาร์ทพลาสเตอร์ ตราช้าง ทาทับด้วยสีน้ำอะคริลิค 100%
2	ฝ้าระเบียงและชายคาระแนงลบมุม สมาร์ทวูด ตราช้าง หนา 6 มม. ลายไม้เซาะร่อง ตีเว้นร่อง 1.2 ซม. โครงคร่าวเหล็กชุบสังกะสีซีลายน์ คร่าวหลัก @ 0.60 ม.และคร่าวซอย @ 0.40 ม.#

รายการหลังคา

-วัสดุมุงหลังคา METAL SHEET ความหนา 0.40 มม.(BMT) เลือกสีภายหลัง พร้อมครอบและอุปกรณ์ประกอบครบชุด	-ไม้เชิงชาย สมาร์ทวูด ตราช้าง ใช้ตีเชิงชายและปั้นลม หน้ากว้าง 8 นิ้ว และทับแนว 6 นิ้ว ยาว 4 เมตร ทาทับด้วยสีน้ำอะคริลิค 100 % -ชุดแผ่นปิดเชิงชาย 6" ตราช้าง -โครงหลังคาเหล็กรูปพรรณ ตามแบบ

รายบัวเชิงผนัง

-บัวเชิงผนังทั่วไปไม้เนื้อแข็งถอดบัว ขนาด 1"x 4" ทาสีน้ำมัน

สัญลักษณ์ (SYMBOLS)

- แนวเขตที่ดิน (PROPERTY LINE)
- ระยะจากจุดศูนย์กลางถึงจุดศูนย์กลาง
- ระยะจากจุดศูนย์กลางถึงริม
- ระยะจากริมถึงริม
- ระยะจากริมถึงริม
- แนวเสาอาคาร (GRID LINE, COLUMN LINE)
- 1. ชื่อรูปตัด (NAME OF SECTION) 2. แผ่นที่รูปตัดปรากฏ 3. แผ่นที่รูปตัดอ้างถึง
- 1. ชื่อแบบขยาย (NAME OF DETAIL) 2. แผ่นที่แบบขยายปรากฏ 3. แผ่นที่แบบขยายอ้างถึง
- 1. หมายเลขห้อง (NUMBER OF ROOM) 2. ชื่อห้อง (NAME OF ROOM) 3. แสดงวัสดุพื้น 4. แสดงวัสดุฝ้า 5. แสดงระดับ
- ทิศเหนือ (NORTH)
- 1. ชื่อรูปด้าน (NAME OF ELEVATION) 2. แผ่นที่รูปด้านปรากฏ 3. แผ่นที่รูปด้านอ้างถึง
- ทิศทางการมองรูปด้าน (DIRECTION OF ELEVATION)
- ผนังก่ออิฐอิฐมโพเรียมครึ่งแผ่นฉาบปูนเรียบ
- ผนังก่ออิฐอิฐมโพเรียมเต็มแผ่นฉาบปูนเรียบ
- คอนกรีต (CONCRETE)
- ทรายทยาบอัดแน่น (COMPACTED SAND)
- ดินเดิม หรือ ดินถม (GRADING)
- ไม้ (WOODEN)
- ผนังก่ออิฐบล๊อคฉาบปูนเรียบ
- แสดง พื้น (FLOOR)
- แสดง ผนัง (WALL)
- แสดง ฝ้าเพดาน (CEILING)
- แสดง ประตู (DOOR)
- แสดง หน้าต่าง (WINDOW)

สัญญลักษณ์ระบบดับเพลิง

- ติดตั้งถังเคมีดับเพลิงชนิดผง (น้ำหนัก 6 กก.)
- กริ่งสัญญาณเตือนภัยพร้อมอุปกรณ์แจ้งเหตุเพลิงไหม้แบบอัตโนมัติและแบบใช้มือ

PROJECT TITLE

อาคาร ค.ส.ล.ชั้นเดียว (เพื่อใช้เป็นสำนักงานฯ และที่จอดรถ)

เจ้าของ

สำนักงานเทศบาลตำบลเขาย้อย อ.เขาย้อย จ.เพชรบุรี

ARCHITECTS.

ELECTRICAL ENG.

STRUCTURAL ENG.

นายคเชนทรชิต เมี่ยนละม้าน สย.6510

Drawn by.

นายวันชัย ยอดฤทธิ์ วศ.ม.วิศวกรรมโยธา

18/1ซอยเจตน์จำลอง 3 ถนนบริพัตร

ต.ท่าราบ อ.เมือง จ.เพชรบุรี

โทร. 095-802-5999

SHOWING : ไม่ลงนาม ถูกต้อง

รายการประกอบแบบ 2

Scale. 1:100

Date : 8-8-65

DWG.NO	SHEET NO.
A0-01	

รายการประกอบแบบ

ก่อนดำเนินการก่อสร้างอาคาร เจ้าของอาคารจะต้องดำเนินการขออนุญาตและได้รับใบอนุญาตปลูกสร้างอาคารจากหน่วยงานราชการที่เกี่ยวข้องเสียก่อน จึงจะดำเนินการก่อสร้างได้

1. วัสดุประสงค์

ให้ผู้รับจ้างทำการก่อสร้างอาคาร ให้ถูกต้องตามแบบรายการ ก่อสร้างและสัญญาด้วยช่างฝีมือดี วัสดุอุปกรณ์ที่มีคุณภาพดี ให้เสร็จเรียบร้อยสมบูรณ์ทุกประการ

2. การดำเนินการ

2.1 ผู้รับจ้างจะต้องทำความเข้าใจกับแบบทั้งหมดให้ถี่ถ้วนเสียก่อน จึงจะเริ่มลงมือทำการก่อสร้าง เพื่อสำคับงานได้อย่างถูกต้อง และป้องกันความผิดพลาดที่อาจเกิดขึ้น

2.2 แบบก่อสร้างนี้ประกอบด้วย งานสถาปัตยกรรม งานวิศวกรรม งานไฟฟ้า และงานสุขาภิบาล ในการก่อสร้างให้ถือแบบขยาย และรายละเอียดในแต่ละงานเป็นเกณฑ์ ยกเว้นกรณีที่เกิดการขัดแย้ง หรือจะก่อให้เกิดความเสียหายกับงานอื่น หรือไม่สามารถทำตามรูปแบบและรายการได้ ให้ผู้รับจ้างเสนอปัญหาให้คณะกรรมการตรวจการจ้าง หรือ สถาปนิกวิศวกรผู้ออกแบบทราบ เพื่อพิจารณาตัดสินโดยอาศัยหลักวิชาช่างที่ดีโดยไม่เสียปริมาณงาน ประโยชน์ใช้สอย ความมั่นคงแข็งแรง และความสวยงาม ทั้งนี้ไม่ถือเป็นการเปลี่ยนแปลงสัญญาจ้างแต่อย่างใด ห้ามผู้รับจ้างกระทำโดยพลการ

2.3 รายละเอียดต่างๆที่ให้วัดตามแบบอาจเปลี่ยนแปลงได้ ตามความเหมาะสมกับสภาพการก่อสร้าง ทั้งนี้ผู้รับจ้างยินดีปฏิบัติตามคำแนะนำของ สถาปนิก วิศวกรออกแบบ โดยไม่ถือเป็นการเปลี่ยนแปลงสัญญาจ้าง รวมถึงรายการหรือรายละเอียดที่ไม่ได้แสดงไว้โดยจะกำหนดให้ละเอียดก่อสร้าง

2.4 รายละเอียดบางอย่างที่ไม่ได้แสดงไว้ แต่ในฝีก่อสร้างเป็นฝีงจำเป็นตามหลักวิชาช่าง เช่น การเสียบเหล็กเพื่อยึดผนัง การทำเสาเอ็น การเจาะคานเพื่อเดินท่อ ฯลฯ เหล่านี้เป็นหน้าที่โดยตรงของผู้รับจ้าง ที่จะต้องวางแผนและดำเนินการให้ถูกต้องตามขั้นตอนและวิธีการ ผู้รับจ้างจะต้องรับผิดชอบโดยตรงในกรณีที่เกิดการผิดพลาดขึ้น

2.5 วัสดุอุปกรณ์ที่ใช้กับอาคารหลังนี้ ผู้รับจ้างจะต้องทำตามที่ระบุไว้ในแบบและรายการ การขอใช้วัสดุเทียบเท่า ผู้รับจ้างสามารถกระทำได้โดยเสนอต่อคณะกรรมการตรวจการจ้างพิจารณา พร้อมตัวอย่างและเอกสารประกอบ (ถ้ามี) ทั้งนี้ผู้รับจ้างจะต้องเสนอก่อนล่วงหน้า 30 วัน ก่อนดำเนินการ เพื่อให้คณะกรรมการมีเวลาพิจารณาตรวจสอบ ผู้รับจ้างจะนำข้อเป็นข้ออ้างในการขอต่ออายุสัญญาไม่ได้ ห้ามผู้รับจ้างติดตั้งวัสดุอุปกรณ์ที่คณะกรรมการไม่ได้อนุมัติให้เทียบเท่า ซึ่งถือเป็นการผิดรูปแบบ และคณะกรรมการมีสิทธิ์สั่งแก้ไขรื้อถอนและไม่ได้รับเงินในงวดนั้น

3. การก่อสร้าง

3.1 ผู้รับจ้างจะต้องทำการปักผัง และทำระดับให้ถูกต้องตามที่ปรากฏในผังบริเวณ แบบแปลนและรายละเอียดของรูปแบบทุกประการ

3.2 ระยะต่าง ๆ ที่ระบุในแบบให้ยึดวัดจากที่ระบุไว้ในแบบเป็นเกณฑ์ ห้ามวัดระยะจากแบบ กรณีที่มีปัญหา ให้ปรึกษาสถาปนิกวิศวกรผู้ออกแบบ

3.3 ระดับ +0.00 จะกำหนดในหน้างาน

3.4 ผู้รับจ้างให้ทำที่จะต้องปรับพื้นที่บริเวณอาคาร และบริเวณรอบอาคารให้ถูกต้องตามแบบแปลนผังบริเวณ ให้เก็บเศษวัสดุและสิ่งอื่น ๆ ให้เรียบร้อยก่อนส่งมอบงาน

4. งานก่ออิฐฉาบปูน

4.1 งานก่ออิฐจะต้องได้แนวดิ่ง และหน้าอิฐเรียบเสมอกันตลอด ผนังก่ออิฐทุก ๆ ความยาว 3 เมตร จะต้องมีเสาเอ็น ค.ส.ล. และทุกความสูง 2.50 เมตร จะต้องมีคานทับหลัง

4.2 วัสดุที่ใช้ก่อสร้าง ให้ใช้วัสดุก่อผนังตามหมวดงานและวัสดุซึ่งระบุไว้ในแบบ

4.3 การฉาบปูน จะต้องฉาบให้ได้ระดับ และได้แนวอย่างถูกต้อง ความหนาของปูนฉาบจะต้องไม่น้อยกว่า 1 ซม. และไม่หนากว่า 2 ซม. ส่วนผสมของปูนฉาบจะต้องถูกต้องตาม รายการประกอบแบบ เมื่อฉาบแล้วจะต้องไม่มีรอยร้าว หรือแตกร่อนส่วนที่ติดกับหรือเชาะร่องจะต้องติดได้ และเว้นร่องเรียบร้อยขีดเจน

4.4 รอยต่อระหว่างอนกรีตกับผนังก่ออิฐให้เจาะเกรงกันร้าวกว้าง 15 ซม.ตลอดแนว ก่อนฉาบ

5. งานปูกระเบื้อง

5.1 ผนังส่วนที่ต้องการปูกระเบื้อง (ตามที่ระบุไว้ในแบบ) ให้ปูกระเบื้องชนิดและประเภทที่ระบุไว้ในบัญชีรายการผนัง โดยการปูกระเบื้องจะต้องปูให้ขอบต่อในแนวดิ่งและแนวนอนเป็นระเบียบเสมอกัน และมีความสูงเท่าที่กำหนดในบัญชีรายการผนัง สำหรับปูกระเบื้องเกาะบนลูกนั้นไม่ต้องมีกาบกล้วย ดังนั้น เมื่อปูกระเบื้องเคลือบแล้ว ผนังส่วนที่ปูกระเบื้องจะมีความหนาเท่ากับผนังตอนบน (ที่เป็นผนังก่ออิฐฉาบปูน)

5.2 พื้นที่ต้องการปูกระเบื้อง ให้ปูกระเบื้องตามชนิดและประเภทตามบัญชีรายการพื้น

6. งานผนัง

6.1 ผนังที่ไม่เป็นผนังก่ออิฐมวลเบา ซีเมนต์ และผนังอื่น ๆ เป็นผนัง ค.ส.ล. และฉาบหรือบุวัสดุชนิดต่าง ๆ ตามรายละเอียดในแบบ การก่ออิฐที่ไม่ประสงค์ทำเป็น ค.ส.ล. เสริมเหล็ก 2 DIA. 6 มม. ระยะห่าง 0.20 เมตร การเสริมเป็น ค.ส.ล. ให้ตรงตำแหน่งต่าง ๆ ดังต่อไปนี้

ก. ทุกมุมห้องที่ผนังก่ออิฐชนกัน

ข. ผนังก่ออิฐมีเหล็กยึดเป็น ค.ส.ล. ทั้งแนวตั้งและแนวนอนห่างกันที่ไม่เกิน 6 ซม.

ค. รอบวงกบประตู หน้าต่าง คาน ที่ติดกับผนังก่ออิฐ

ง. ขอบบนสุดของผนังก่ออิฐที่ไม่ชนกับพื้น หรือท้องคาน ค.ส.ล.

จ. ต้องผูกเหล็ก DIA. 6 มม. ยื่นออกมา 0.30 เมตร จากเสาคาน หรือพื้น ค.ส.ล. ทุกระยะ 0.50 เมตร เพื่อยึดผนังก่ออิฐ

7. งานฝ้าเพดาน

7.1 ฝ้าเพดานโดยทั่วไปให้ทำตามผังฝ้าเพดาน และรายการประกอบแบบ ฝ้าเพดานโดยทั่วไปเป็นฝ้าเพดานยิปซั่มบอร์ด หนา 9 มม. โครงคร่าวอลูมิเนียมที่บาร์และยิปซั่มบอร์ดหนา 12 มม. ฉาบรอยต่อเรียบโครงคร่าวเหล็กชุบสังกะสี เฉพาะฝ้าเพดานภายนอกอาคารใช้ยิปซั่มบอร์ดหนา 12 มม.กันชื้น

7.2 ระดับฝ้าเพดาน โดยเฉพาะในส่วนที่มีการเดินท่อ สามารถเปลี่ยนแปลงได้ตามความเหมาะสม แต่ทั้งนี้จะต้องได้รับความเห็นชอบจาก คณะกรรมการตรวจการจ้างเสียก่อน

8. งานหลังคา

หลังคา METAL SHEET วัสดุและการติดตั้งให้ดำเนินการ โดยบริษัทผู้แทนจำหน่าย ให้ผู้รับจ้างดำเนินการในส่วนโครงหลังคาให้ถูกต้อง ตามมาตรฐานผู้ติดตั้ง (รายละเอียดโครงหลังคา ดูแบบขยายงานวิศวกรรมโครงสร้าง)

9. งานกระจก

9.1 กระจกโดยทั่วไปใช้กระจกใส (TINTED GLASS)หรือระบุ ชนิดเรียบไม่เป็นลอนเป็นคลื่น ขนาดความหนาของกระจกให้ใช้กระจกหนา 4.5มม. สำหรับช่องกระจกที่มีเนื้อที่ไม่เกิน 0.5 ตร.ม. และหนา 6มม. สำหรับช่องกระจกที่มีเนื้อที่มากกว่า 0.5 ตร.ม.

9.2 เกล็ดกระจก (ทั้งกระจกใสและกระจกฝ้า) ให้ทำการตบมุมให้เรียบร้อยก่อนนำมาติดตั้ง

9.3 การติดตั้งกระจกรอบนอกอาคารทุกแห่งจะต้องอัดด้วย CORKING COMPOUND ชนิด SILICONE SEALANT และขอบยางสำหรับกันน้ำให้เรียบร้อย ภายในอาคารให้อัดด้วย CORKING COMPOUND และขอบยางสำหรับบานอลูมิเนียม สำหรับบานที่เป็นวงกบไม้อัดด้วย ชนิด SILICONE SEALANT

10. งานประตู-หน้าต่าง

ดูแบบขยายและรายการประตู-หน้าต่าง ให้ผู้รับเหมาทำ SHOP DRAWING และส่งตัวอย่างวัสดุอุปกรณ์ให้สถาปนิกตรวจสอบก่อนติดตั้ง

11. งานห้องน้ำ-ห้วม

12. งานสี

งานสีภายนอกให้ใช้สี SUPERSHIED ของ TOA หรือเทียบเท่า

งานสีภายใน ให้ใช้สี TOA CLASSIC INTERIOR EMULSION ของ TOA หรือเทียบเท่า

งานสีน้ำมัน สำหรับงานเหล็กและงานไม้ ให้ใช้สีน้ำมัน HIGH GLOSS ENAMEL ของ TOA หรือเทียบเท่า การเตรียมผิว สีรองพื้นและการทาสี ให้ดำเนินการตามกรรมวิธีของผู้ผลิตทุกประการ

การให้สีจะกำหนดให้ใช้ระหว่างก่อสร้าง และผู้รับจ้างจะต้องทำตัวอย่างสีให้สถาปนิกตรวจสอบก่อน

ก่อนที่จะทำการทาสีส่วนหนึ่งส่วนใดของอาคาร ส่วนนั้นจะต้องสะอาด ปราศจากฝุ่น และจะต้องแห้งสนิท ไม่ให้ทาสีในขณะที่ฝนตกอากาศชื้น สีรองพื้น ให้ทาสีรองพื้นก่อน 1 ครั้ง ให้ทั่วก่อนที่จะทำการทาสีจริง หรือสีทับหน้า 2 ครั้ง สีภายนอก ภายในทั้งหมด ในส่วนที่เป็น ค.ส.ล.หรือฉาบปูนให้ทาด้วยสี ACRYLIC น้ำ100 % ส่วนที่เป็นเหล็กให้ทาด้วยสีประเภท RED LEAD 1 เที่ยว และประเภท RED IRON OXIDE อีก 1 เที่ยว และทาเคลือบเงาอีก 2 เที่ยว

หมายเหตุ
งานเหล็กทั้งหมด (ยกเว้นที่ระบุ) ให้ทาสีเคลือบผิวด้วยสีน้ำมัน

13. งานไม้

ไม้ทุกชนิดที่นำมาใช้ให้ผ่านการอาบน้ำยากันเชื้อรา ปลวก มอด ด้วยวิธีที่ถูกต้องตามหลักวิชาช่างที่ดี งานไม้ส่วนที่สามารถมองเห็นให้กับหัวตะปูทั้งหมดให้เรียบร้อยก่อนลงมือเคลือบผิว

งานเคลือบผิวไม้ข้อภายนอกทั้งหมด (ยกเว้นพื้นไม้เข้าลิ้นหรือที่ระบุ) ให้ใช้น้ำยา DECKING STAIN ยี่ห้อ WOODTECT ของ บริษัท พรีสิชั่น เอนจิเนียริ่ง จำกัด

งานเคลือบผิวพื้นไม้เข้าลิ้น ให้ใช้น้ำยา TEAK OIL ของ บริษัท พรีสิชั่น เอนจิเนียริ่ง จำกัด หรือเทียบเท่า

ขั้นตอนการเคลือบผิว ให้ดำเนินการตามกรรมวิธีของบริษัทผู้ผลิตทุกประการ

หมายเหตุ รายละเอียดทั้งหมด ถ้ามีการเปลี่ยนแปลงหรือแก้ไขให้อยู่ในดุลยพินิจของ วิศวกรผู้ควบคุมงานก่อสร้าง หรือสถาปนิกผู้ออกแบบเป็นผู้อนุมัติผ่านการเห็นชอบเสียก่อน

มาตรการการป้องกันอันตรายและเหตุเดือดร้อนที่อาจจะเกิดจากการก่อสร้างไว้ดังนี้

1. ป้องกันความเสียหายซึ่งจะเกิดจากการสั่นสะเทือน เนื่องจากการตอกเสาเข็ม และการก่อสร้างฐานรากที่อยู่ระดับดินเดิมโดย

1.1 ตอกเข็มกันดินพัง (SHEET PILES ซึ่งขนาดเพียงพอที่จะรับน้ำหนักดิน และน้ำหนักสิ่งก่อสร้างรวมทั้งน้ำหนักจรบนดินได้เพียงพอ โดยจะออกแบบให้มี (BRACING ได้เพียงพอ

1.2 การเจาะนำ PREBORING ก่อนตอกเสาเข็มใช้วิธีการเจาะนำก่อน เพื่อลดการสั่นสะเทือนและแรงดันด้านข้าง

1.3 การวางลำดับการตอกเสาเข็ม PILE DRIVING SEQUENCE โดยการวางระดับการตอกเสาเข็มให้มีแรงดันด้านข้างกระจายออก ไปในทางที่มีสิ่งปลูกสร้างน้อยที่สุด

2. ป้องกันความเสียหายซึ่งเกิดจากเศษสิ่งของวัสดุร่วงหล่นลงมาข้างล่างโดย

2.1 กั้นรั้วชั่วคราวโดยรอบพื้นที่ที่ทำการก่อสร้าง ห้ามผู้ไม่มีกิจธุระเกี่ยวข้องเข้าไปในบริเวณ

2.2 กั้นตาข่ายป้องห่วงรอบตัวอาคารที่ก่อสร้างอย่างน้อย 2.00 เมตร โดยรอบ

2.3 คนงานที่เกี่ยวข้องที่ปฏิบัติงานในบริเวณให้ปฏิบัติการตามประกาศกระทรวงมหาดไทยเรื่องควบคุมความปลอดภัยในการทำงานก่อสร้างโดยเคร่งครัด

3. ให้ทำการประกันภัยสำหรับชีวิตและทรัพย์สินของบุคคล ที่เกี่ยวข้องกับการก่อสร้าง

เขียน		สำรวจ			
วิศวกร			หน.ฝ่ายช่าง		
ผอ.กองช่าง			ปลัดเทศบาล		
อนุมัติ			วันที่	4 ก.ค. 65	
นายกเทศมนตรี					

PROJECT TITLE

อาคาร ค.ส.ล.ชั้นเดียว (เพื่อใช้เป็นสำนักงานฯ และที่จอดรถ)

เจ้าของ

สำนักงานเทศบาลตำบลเขาย้อย อ.เขาย้อย จ.เพชรบุรี

ARCHITECTS.

ELECTRICAL ENG.

STRUCTURAL ENG.

นายเชนทร์ชิต เมี่ยนละม้าน สย.6510

Drawn by.

นายรับขัย ยอดฤทธิ์ วศ.ม.วิศวกรรมโยธา

18/1ซอยเจตน์จำลอง 3 ถนนบริหัตร

ต.ท่าราบ อ.เมือง จ.เพชรบุรี

โทร. 095-802-5999

SHOWING :

รายการประกอบแบบ 1

Scale. 1:100

Date. 28-6-65 14/65

DWG.NO. A0-02

SHEET NO.

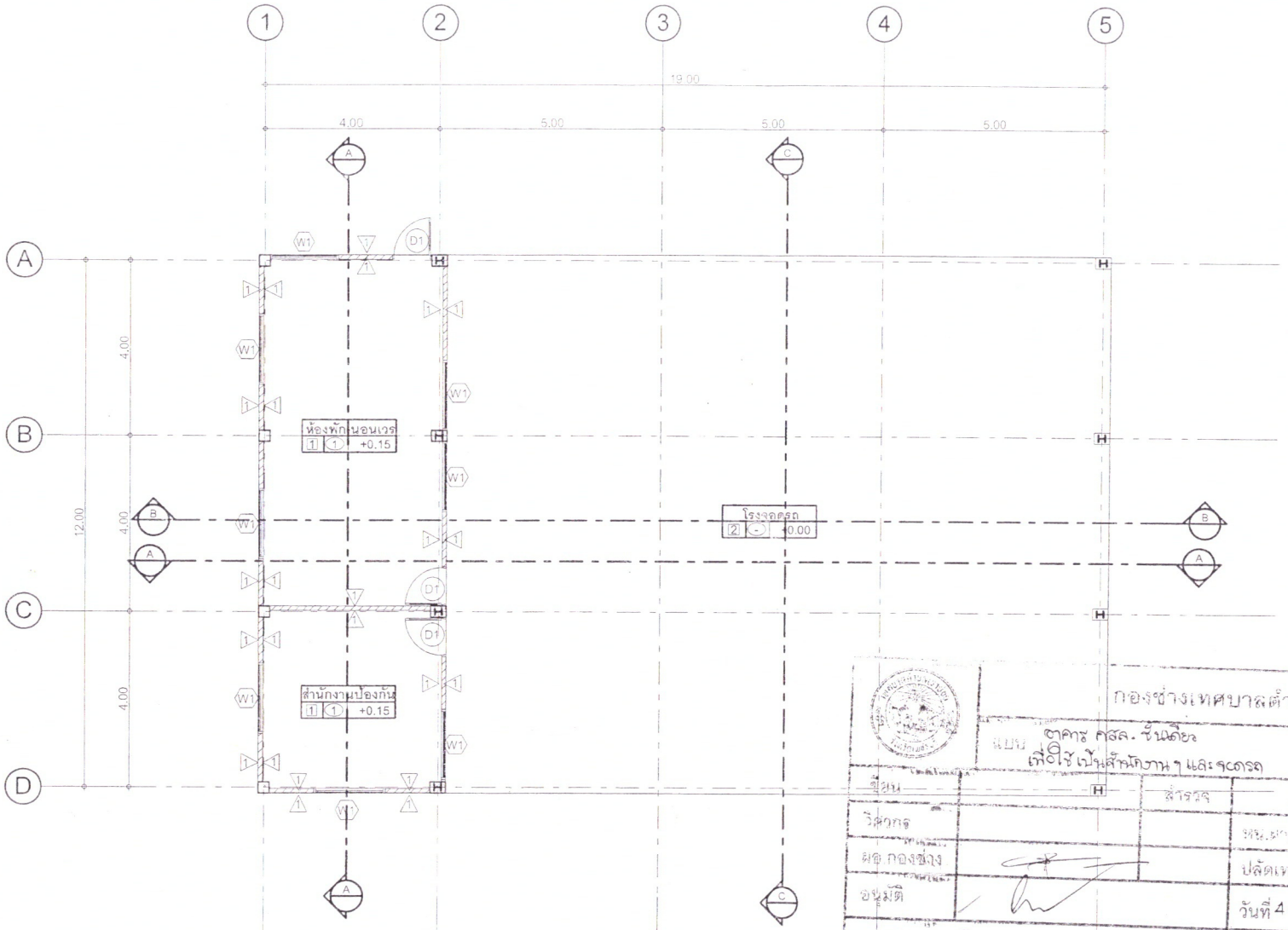

กองช่างเทศบาลตำบลเขาย้อย

แบบ ตาคาร ศสล. ชั้นเดียว
เพื่อใช้เป็นสำนักงาน ฯ และ จอดรถ

เขียน		สำรวจ		เลขที่	3/20
วิศวกร		หน.ฝ่ายอาคาร			1A/65
ผอ.กองช่าง		ปลัดเทศบาล			
อนุมัติ		วันที่ 4 ต.ค. 65			
นายกเทศมนตรี					

แปลนพื้น 1:100

PROJECT :	OWNER :	ARCHITECTS :	DRAWN :	DRAWNING TITLE :	PROJECT NO.
อาคารสำนักงานป้องกันและโรงจอดรถ เทศบาลตำบลเขาย้อย อ.เขาย้อย จ.เพชรบุรี	สำนักงานเทศบาลตำบลเขาย้อย	STRUCTURE ENGINEER : นายคเชนทร์ชิต เมี้ยนละม้าย สย.6510	นายวันชัย ยอดฤทธิ์ วศ.ม.โยธา CHECKED :	แปลนพื้น	DRAWING NO. A1-01

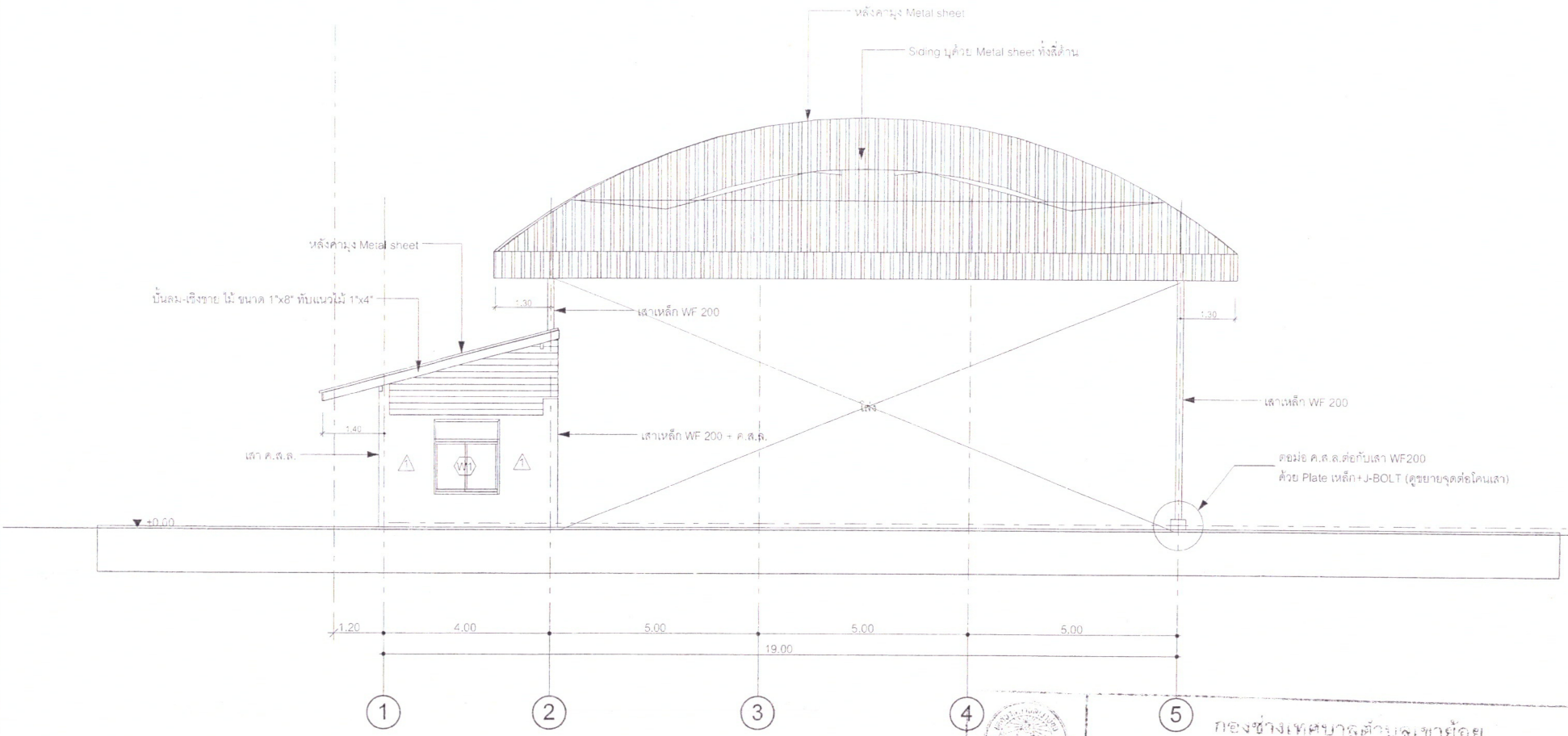

รูปด้าน E1

	กองช่างเทศบาลตำบลเขาย้อย				4/20
แบบ	อาคาร คสล. ชั้นเดียว เพื่อใช้เป็นสำนักงาน ฯ และ รถดรฤ				
เขียน		สำรวจ		เลขที่	14/65
วิศวกร			หน.ฝ่ายช่าง		
ผอ.กองช่าง			ปลัดเทศบาล		
อนุมัติ			วันที่ 4 ต.ค.65		
นายกเทศมนตรี			...../...../.....		

PROJECT : อาคารสำนักงานป้องกันและโรงรถดรถ เทศบาลตำบลเขาย้อย อ.เขาย้อย จ.เพชรบุรี	OWNER : สำนักงานเทศบาลตำบลเขาย้อย	ARCHITECTS :	DRAWN : นายวันชัย ยอดฤทธิ์ วศ.ม.โยธา	DRAWNING TITLE : รูปด้าน E1	PROJECT NO.
		STRUCTURE ENGINEER : นายคเชนทร์ชิต เมี้ยนละม้าย สย.6510	CHECKED :		DRAWING NO. A2-01

	กองช่างเทศบาลตำบลเขาย้อย				5/20
	แบบ อาคาร คสล. ชั้นเดียว เพื่อใช้เป็นสำนักงาน ๑ แห่ง				
เขียน		สำรวจ		เลขที่	14/65
วิศวกร			หน.ฝ่ายช่าง		
ผอ.กองช่าง			ปลัดเทศบาล		
อนุมัติ			วันที่ 4 ต.ค. 65	หมดอายุ	
นายกเทศมนตรี			/ /		

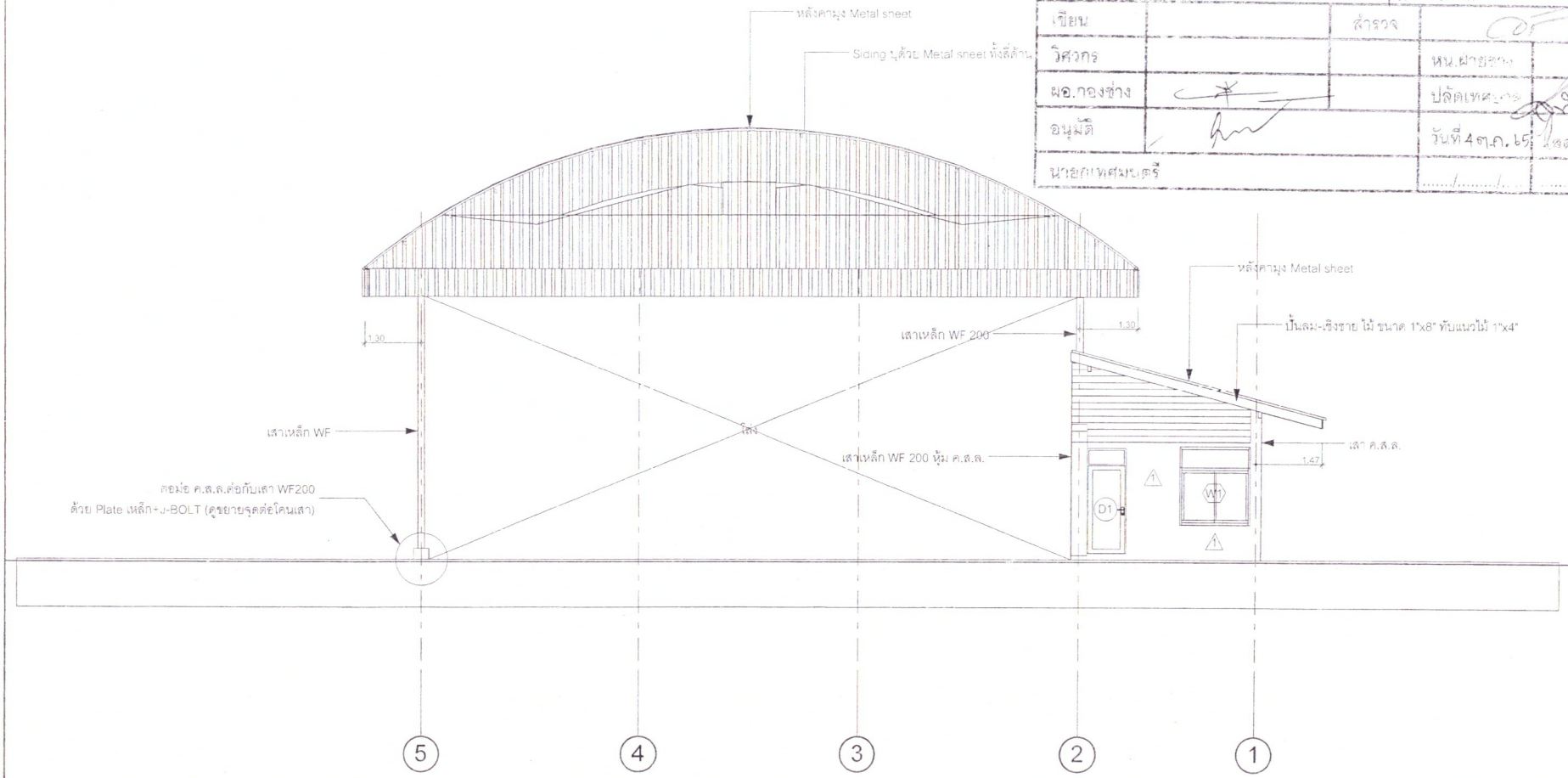

รูปด้าน E3 1:100

PROJECT :	OWNER :	ARCHITECTS :	DRAWN :	DRAWNING TITLE :	PROJECT NO.
อาคารสำนักงานป้องกันและโรงจอดรถ เทศบาลตำบลเขาย้อย อ.เขาย้อย จ.เพชรบุรี	สำนักงานเทศบาลตำบลเขาย้อย	STRUCTURE ENGINEER : นายคเชนทร์ชิต เมี้ยนละม้าย สย.6510	นายจันจัย ยอดฤทธิ์ วศ.ม.โยธา CHECKED :	รูปด้าน E3	DRAWING NO. A2-02

กองช่าง เทศบาลตำบล เขาย้อย

แบบ อาคาร คสล. ชั้นเดียว
เพื่อใช้เป็นสำนักงาน ๆ และจอดรถ

เขียน		สำรวจ		เลขที่	14/65
วิศวกร			หน.ฝ่ายช่าง		
ผอ.กองช่าง			ปลัดเทศบาล		
อนุมัติ			วันที่ 4 ต.ค. 65		
นายกเทศมนตรี					

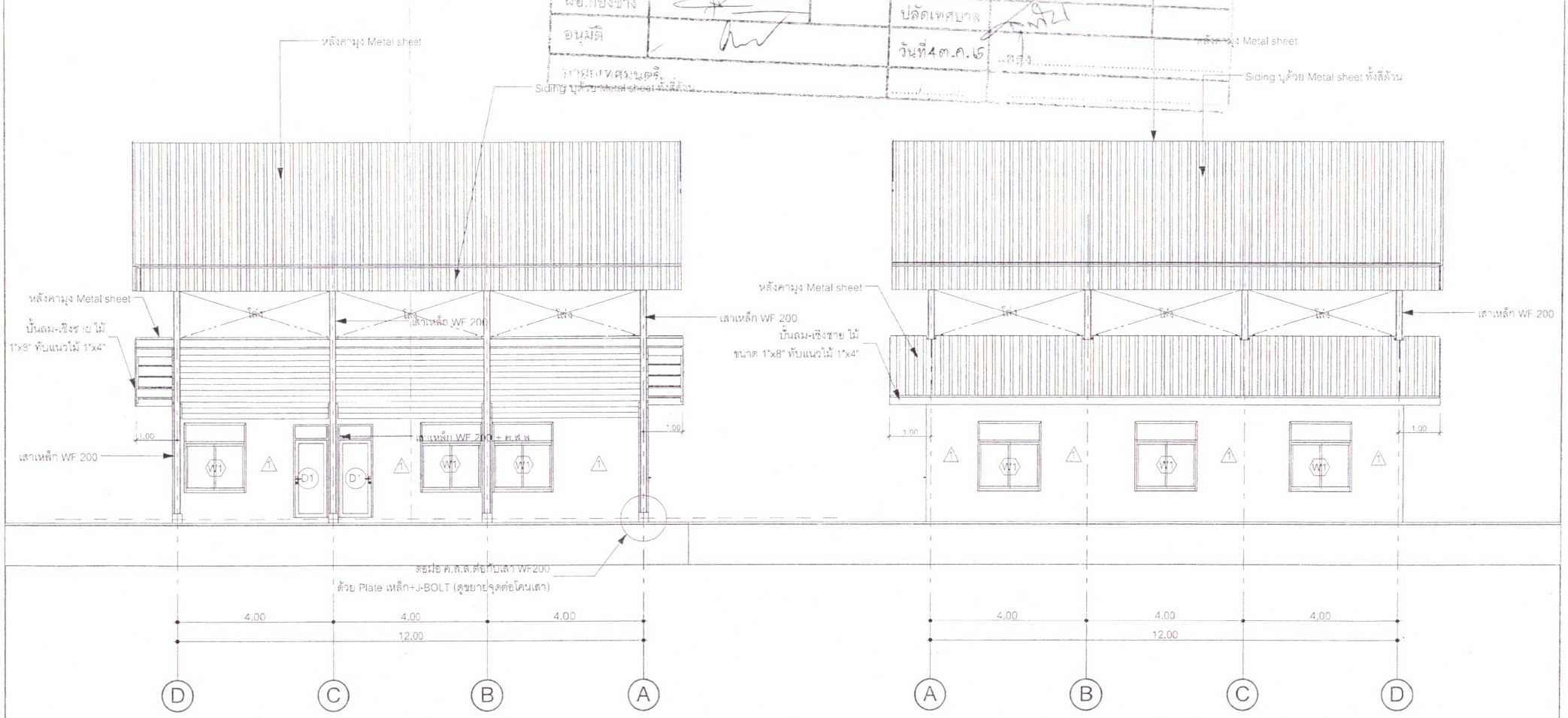

รูปด้าน E2 1:100

รูปด้าน E4 1:100

PROJECT :	OWNER :	ARCHITECTS :	DRAWN :	DRAWNING TITLE :	PROJECT NO.
อาคารสำนักงานป้องกันและโรงจอดรถ เทศบาลตำบลเขาย้อย อ.เขาย้อย จ.เพชรบุรี	สำนักงานเทศบาลตำบลเขาย้อย	STRUCTURE ENGINEER : นายคเชนทร์ชิต เมี้ยนละม้าย สย.6510	นายวันชัย ยอดดทิ์ วส.ม.โยธา CHECKED :	รูปด้าน E2, รูปด้าน E4	DRAWING NO. A2-03

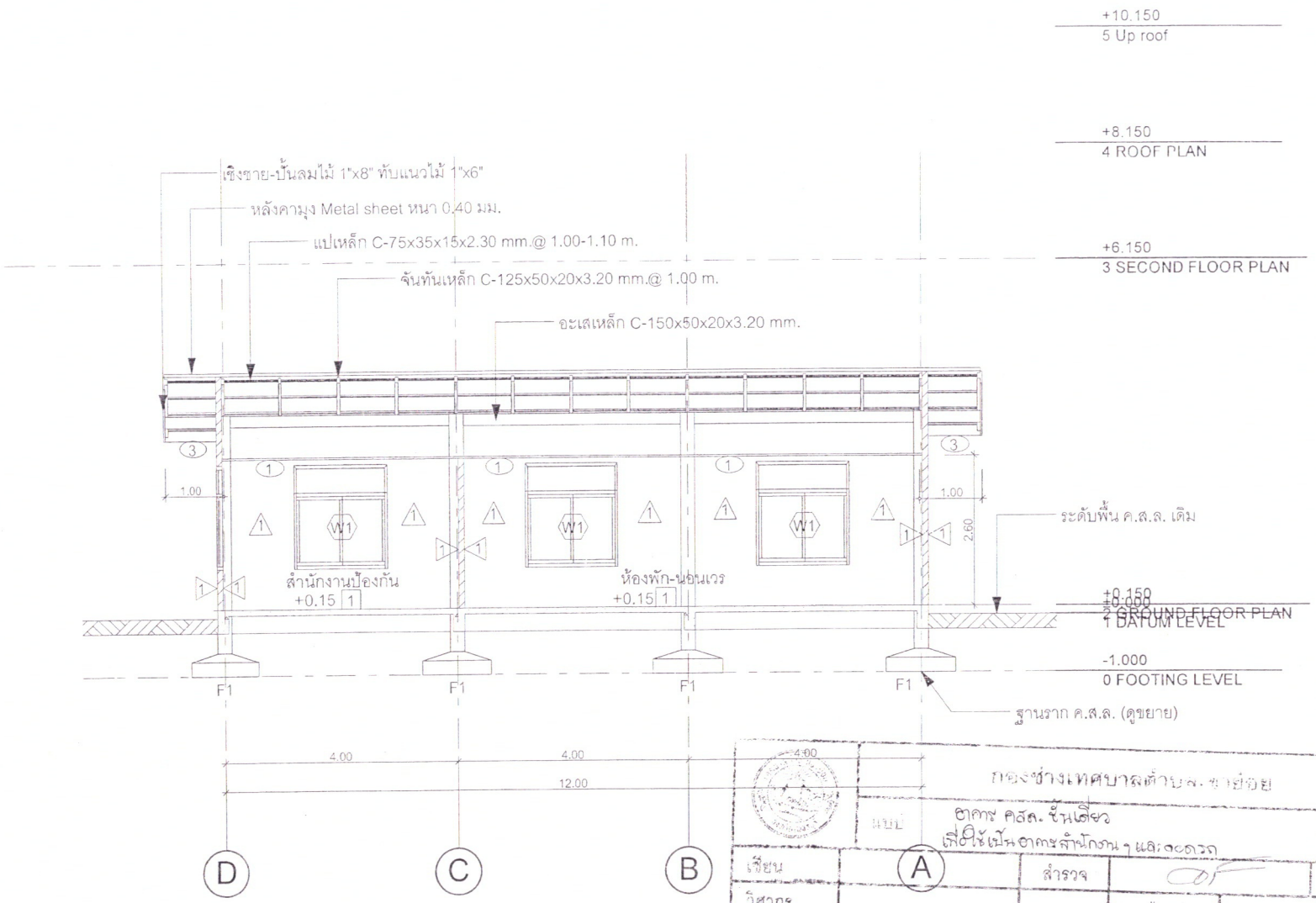

รูปตัด แนว A-A 1:75

		กองช่างเทศบาลตำบล เขาย้อย			7/20
	แบบ	อาคาร คสล. ชั้นเดียว เพื่อใช้เป็นอาคารสำนักงาน ฯ และ ฯลฯ			
เขียน		สำรวจ		เลขที่	14/65
วิศวกร			หน.ฝ่ายช่าง		
ผอ.กองช่าง			ปลัดเทศบาล		
อนุมัติ			วันที่ 4 ต.ค. 65	แสดง.....	
นายกเทศมนตรี			...../...../.....	.....	

PROJECT : อาคารสำนักงานป้องกันและโรงจอดรถ เทศบาลตำบลเขาย้อย อ.เขาย้อย จ.เพชรบุรี	OWNER : สำนักงานเทศบาลตำบลเขาย้อย	ARCHITECTS :	DRAWN : นายวันชัย ยอดฤทธิ์ วศ.ม.โยธา	DRAWNING TITLE : รูปตัด แนว A-A	PROJECT NO.
		STRUCTURE ENGINEER : นายคเชนทรชิต เมี้ยนละม้าย สย.6510	CHECKED :		DRAWING NO. A3-01

	กองช่างเทศบาลตำบลเขาย้อย				8/20
	แบบ อาคาร คสล. ชั้นเดียว เพื่อใช้เป็นสำนักงานฯ และจอดรถ				
เขียน		สำรวจ		เลขที่	14/65
วิศวกร			หน.ฝ่ายช่าง		
ผอ.กองช่าง			ปลัดเทศบาล		
อนุมัติ			วันที่ 4 ต.ค. 65	นสต....	
นายกเทศมนตรี			.....	.....	

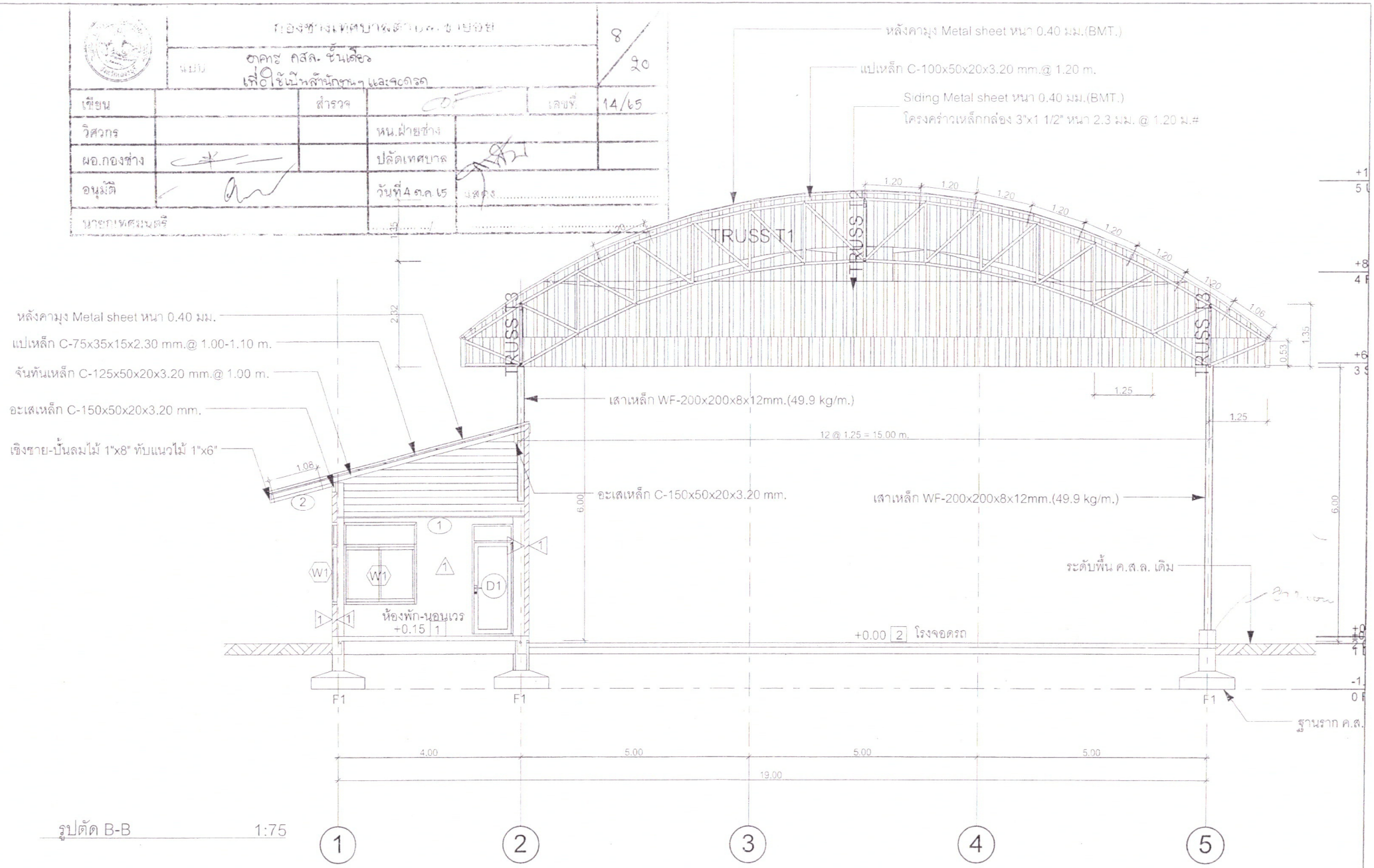

รูปตัด B-B 1:75

PROJECT : อาคารสำนักงานป้องกันและโรงจอดรถ เทศบาลตำบลเขาย้อย อ.เขาย้อย จ.เพชรบุรี	OWNER : สำนักงานเทศบาลตำบลเขาย้อย	ARCHITECTS :	DRAWN : นายวันชัย ยอดฤทธิ์ วศ.ม.โยธา	DRAWNING TITLE : รูปตัด B-B	PROJECT NO.
		STRUCTURE ENGINEER : นายคเชนทร์ชิต เมี้ยนละม้าย สย.6510	CHECKED :		DRAWING NO. A3-02

แบบ	อาคาร คสล. ชั้นเดียว				9/20
	เพื่อใช้เป็นสำนักงาน ฯ และจอดรถ				
เขียน		สำรวจ		เลขที่	14/65
วิศวกร			หน.ฝ่ายช่าง		
ผอ.กองช่าง			ปลัดเทศบาล		
อนุมัติ			วันที่ 4 ต.ค. 65	ลงชื่อ	
นายกเทศมนตรี			/ /		

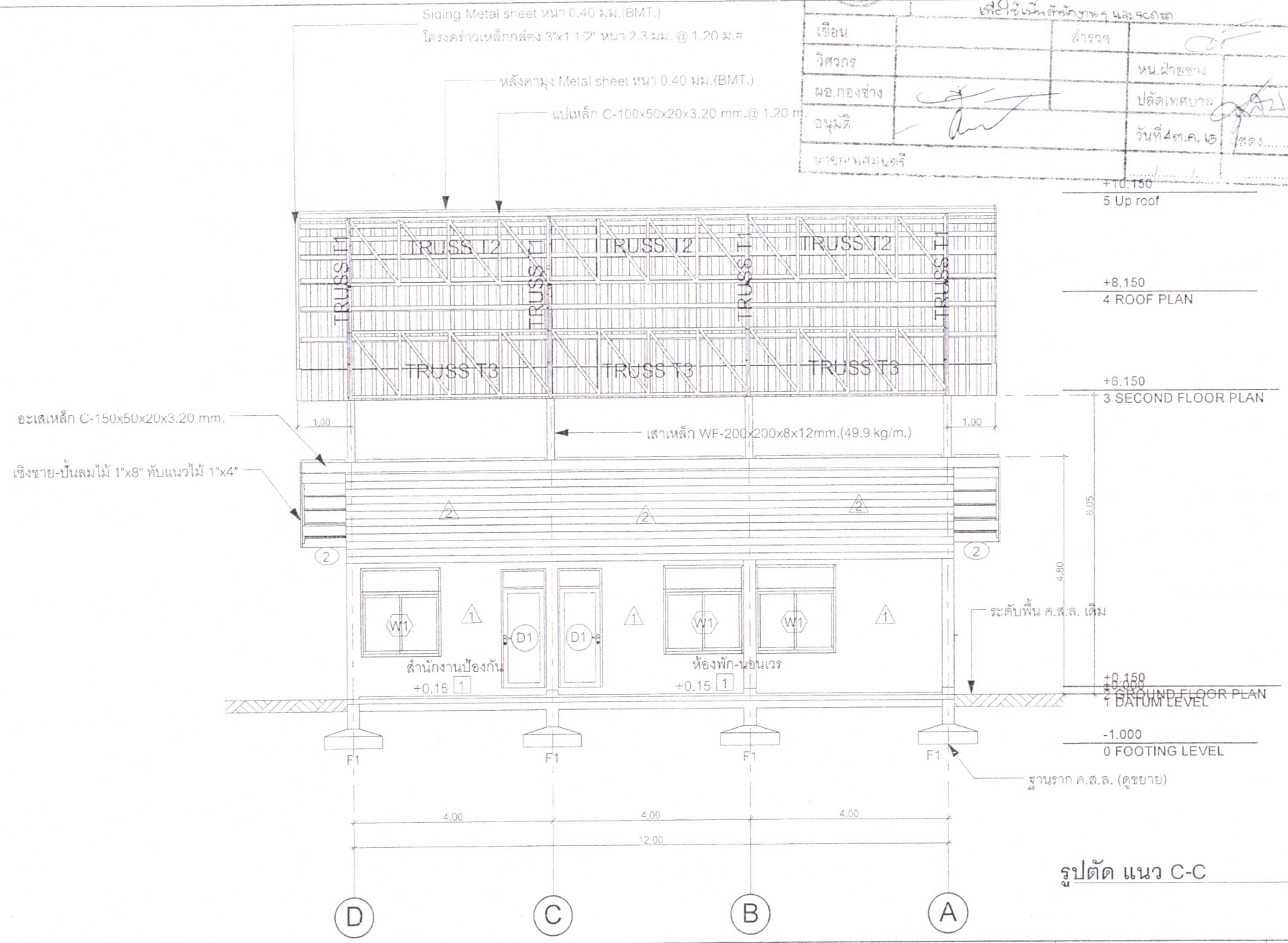

รูปตัด แนว C-C 1:75

PROJECT : อาคารสำนักงานป้องกันและโรงจอดรถ เทศบาลตำบลเขาย้อย อ.เขาย้อย จ.เพชรบุรี	OWNER : สำนักงานเทศบาลตำบลเขาย้อย	ARCHITECTS :	DRAWN : นายวันชัย ยอดฤทธิ์ วศ.ม.โยธา	DRAWNING TITLE : รูปตัด แนว C-C	PROJECT NO.
		STRUCTURE ENGINEER : นายคเชนทร์ชิต เมี้ยนละม้าย สย.6510	CHECKED :		DRAWING NO. A3-03

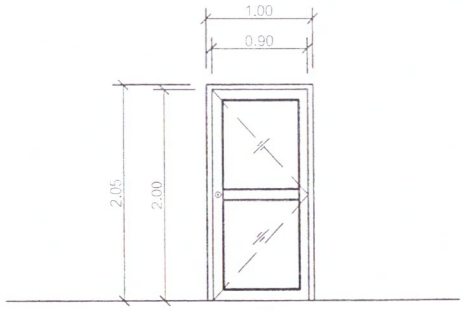

1

กรอบบาน	ประตูบานเปิด อลูมิเนียมกล่อง 1"x4" ลูกฟักกระจกใสสีชา หนา 5 มม.
วงกบ	อลูมิเนียมกล่อง ขนาด 2" x 4"
บานพับ	บานพับ Stainless 3" x 4" (3 อัน/บาน)
กุญแจ	ลูกบิด
มือจับ	มือจับ (เลือกแบบขณะก่อสร้าง)
กลอน	กลอน Stainless ขนาด 6" (บน-ล่าง)
ช่องแสง	-

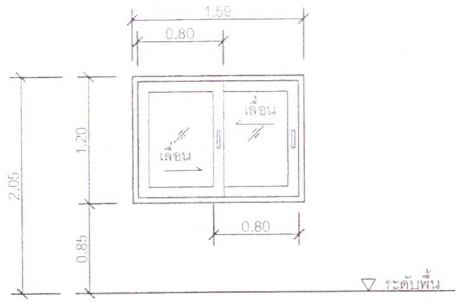

1

กรอบบาน	หน้าต่างบานเลื่อน ซ้าย-ขวา กรอบบานอลูมิเนียมกล่อง 1"x4" ลูกฟักกระจกใสสีชา หนา 5 มม.
วงกบ	อลูมิเนียมกล่อง ขนาด 2" x 4"
บานพับ	อุปกรณ์สำหรับบานเลื่อนครบชุด
กุญแจ	แบบฝังสำหรับบานเลื่อน
มือจับ	มือจับชนิดฝัง (เลือกแบบขณะก่อสร้าง)
กลอน	-
ช่องแสง	

กรอบบาน	
วงกบ	
บานพับ	
กุญแจ	
มือจับ	
กลอน	
ช่องแสง	

กรอบบาน	
วงกบ	
บานพับ	
กุญแจ	
มือจับ	
กลอน	
ช่องแสง	

กองช่างเทศบาลตำบลเขาย้อย

แบบ อาคาร คสล. ชั้นเดียว เพื่อใช้เป็นสำนักงาน ฯ และจอดรถ

10/20

เขียน		สำรวจ		เลขที่	14/65
วิศวกร			หน.ช่าง		
ผอ.กองช่าง			ปลัดฯ		
อนุมัติ			วันที่ 4 ต.ค. 65		
นายกเทศมนตรี			...../...../..		

แบบขยายประตู-หน้าต่าง

SCALE 1 : 50

กรอบบาน	หน้าต่างบานกระทุ้ง กรอบบานไม้เนื้อแข็ง 1"x4" ลูกฟักกระจกใสสีชา หนา 5 มม.
วงกบ	ไม้เนื้อแข็ง ขนาด 2" x 4"
บานพับ	อุปกรณ์สำหรับบานกระทุ้งครบชุด
กุญแจ	
มือจับ	มือจับ Stainless
กลอน	กลอน Stainless ขนาด 4" (ซ้าย-ขวา)
ช่องแสง	

กรอบบาน	ช่องระบายอากาศ บานเกล็ดกระจกใส สีชา หนา 5 มม. ติดตาย
วงกบ	ไม้เนื้อแข็ง ขนาด 2" x 4"
บานพับ	
กุญแจ	
มือจับ	
กลอน	
ช่องแสง	

กรอบบาน	ช่องระบายอากาศ บานเกล็ดไม้เนื้อแข็ง ½" ติดตาย
วงกบ	ไม้เนื้อแข็ง ขนาด 2" x 4"
บานพับ	
กุญแจ	
มือจับ	
กลอน	
ช่องแสง	

กรอบบาน	
วงกบ	
บานพับ	
กุญแจ	
มือจับ	
กลอน	
ช่องแสง	

PROJECT TITLE

อาคาร ค.ส.ล. ชั้นเดียว (เพื่อใช้เป็นสำนักงานฯและจอดรถ)

เจ้าของ

สำนักงานเทศบาลตำบลเขาย้อย อ.เขาย้อย จ.เพชรบุรี

ARCHITECTS.

STRUCTURAL ENG.

นายคเชนทร์ชิต เมี่ยนละม้าย สย.6510

ELECTRICAL ENG.

Drawn by.

นายวันชัย ธอดฤทธิ์ ว.ค.ม.(วิศวกรโยธา)

18/1 ซอยเจดน์จำลอง 3 ถนนบริพัตร

ต.ท่าราบ อ.เมือง จ.เพชรบุรี 76000

095-802-5999

SHOWING :

แบบขยายประตู-หน้าต่าง

Scale. 1:50

Date : 08-08-65

DWG.NO.	SHEET.NO.
A3-04	

	กระทรวงเทศบาลตำบลเขาย้อย			11/20
	แบบ อาคาร คสล. ชั้นเดียว เพื่อใช้เป็นสำนักงาน และโรงจอดรถ			
เขียน		สำรวจ		เลขที่ 14/65
วิศวกร			หน.ฝ่ายช่าง	
ผู้อำนวยการช่าง			ปลัดเทศบาล	
อนุมัติ			วันที่ 4 ต.ค. 6	
นายกเทศมนตรี				

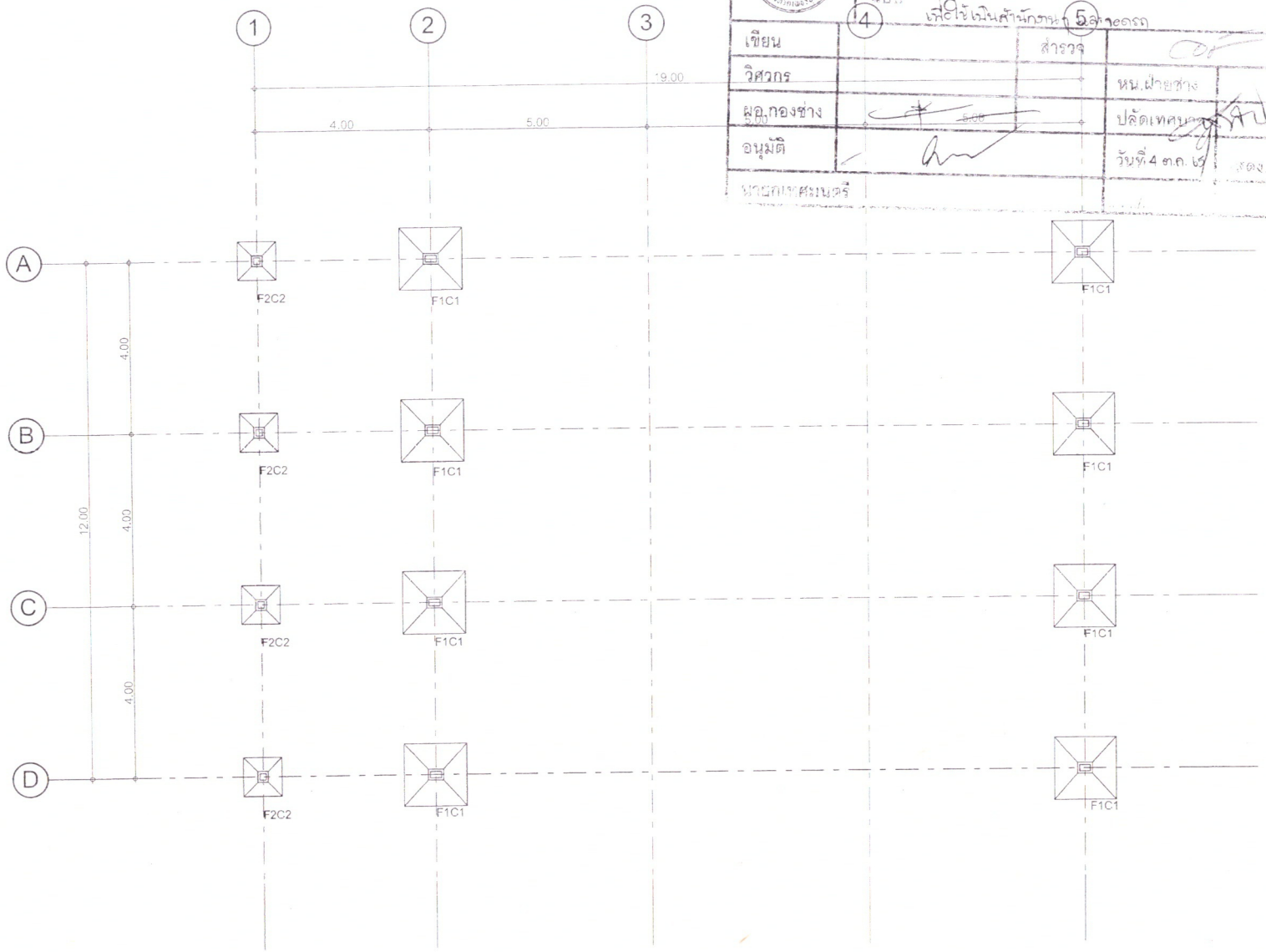

แปลนฐานราก เสาตอม่อ 1:100

PROJECT : อาคารสำนักงานป้องกันและโรงจอดรถ เทศบาลตำบลเขาย้อย อ.เขาย้อย จ.เพชรบุรี	OWNER : สำนักงานเทศบาลตำบลเขาย้อย	ARCHITECTS :	DRAWN : นายวันชัย ยอดฤทธิ์ วศ.ม.โยธา	DRAWNING TITLE : แปลนฐานราก เสาตอม่อ	PROJECT NO.
		STRUCTURE ENGINEER : นายคเชนทร์ชิต เนี้ยนละม้าย สย.6510	CHECKED :		DRAWING NO. ST-01

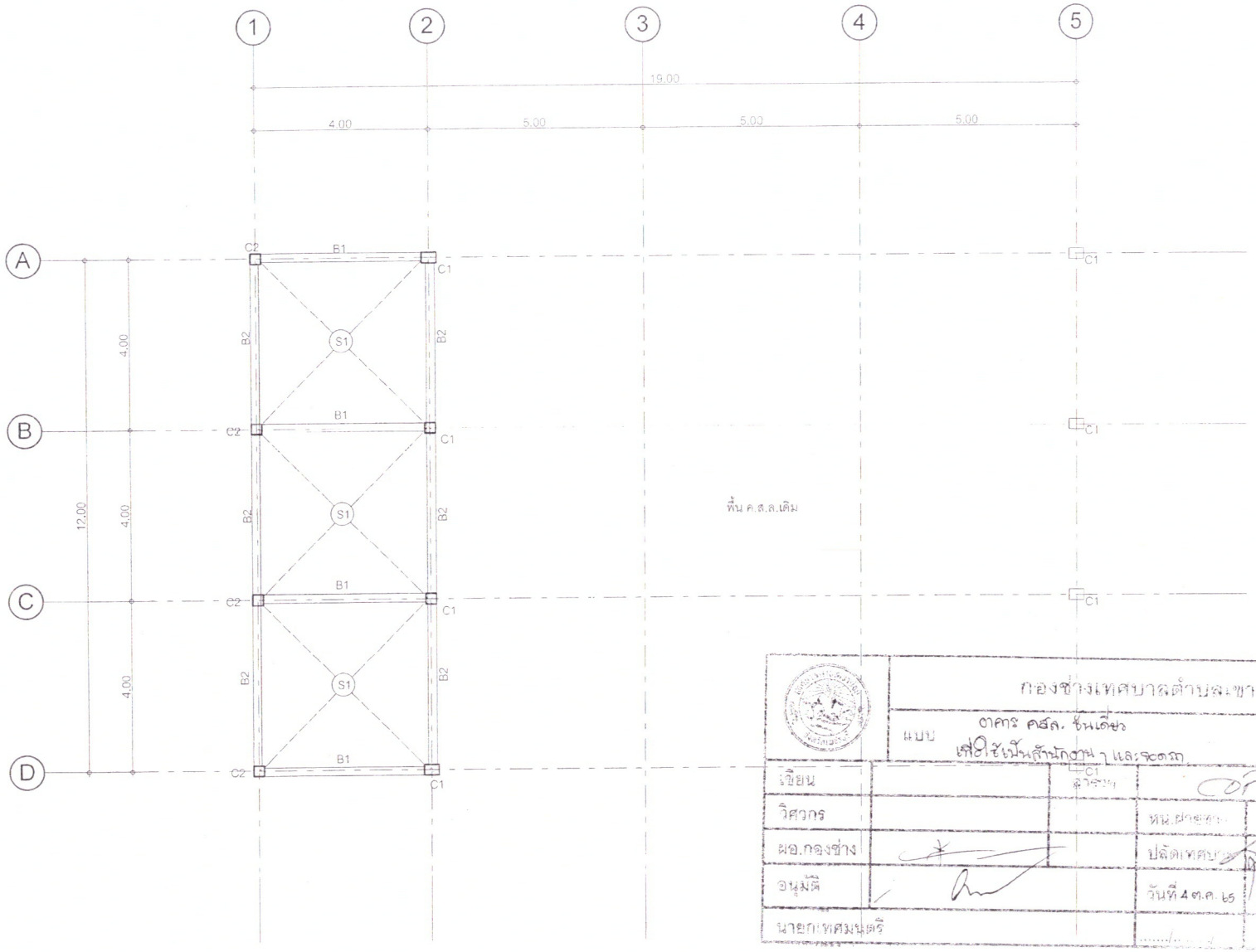

	กองช่างเทศบาลตำบลเขาย้อย				12/20
	แบบ อาคาร คสล. ชั้นเดียว เพื่อใช้เป็นสำนักงาน และรถดับเพลิง				
เขียน		สำรวจ		เลขที่	14/65
วิศวกร			หน.ฝ่ายช่าง		
ผอ.กองช่าง			ปลัดเทศบาล		
อนุมัติ			วันที่ 4 ต.ค. 65	หมด	
นายกเทศมนตรี					

แปลนคาน พื้น ชั้นที่ 1 1:100

PROJECT : อาคารสำนักงานป้องกันและโรงจอดรถ เทศบาลตำบลเขาย้อย อ.เขาย้อย จ.เพชรบุรี	OWNER : สำนักงานเทศบาลตำบลเขาย้อย	ARCHITECTS :	DRAWN : นายวันชัย ยอดฤทธิ์ วศ.ม.โยธา	DRAWNING TITLE : แปลนคาน พื้น ชั้นที่ 1	PROJECT NO.
		STRUCTURE ENGINEER : นายคเรนทร์ชิต เมี่ยนละม้าย สย.6510	CHECKED :		DRAWING NO. ST-02

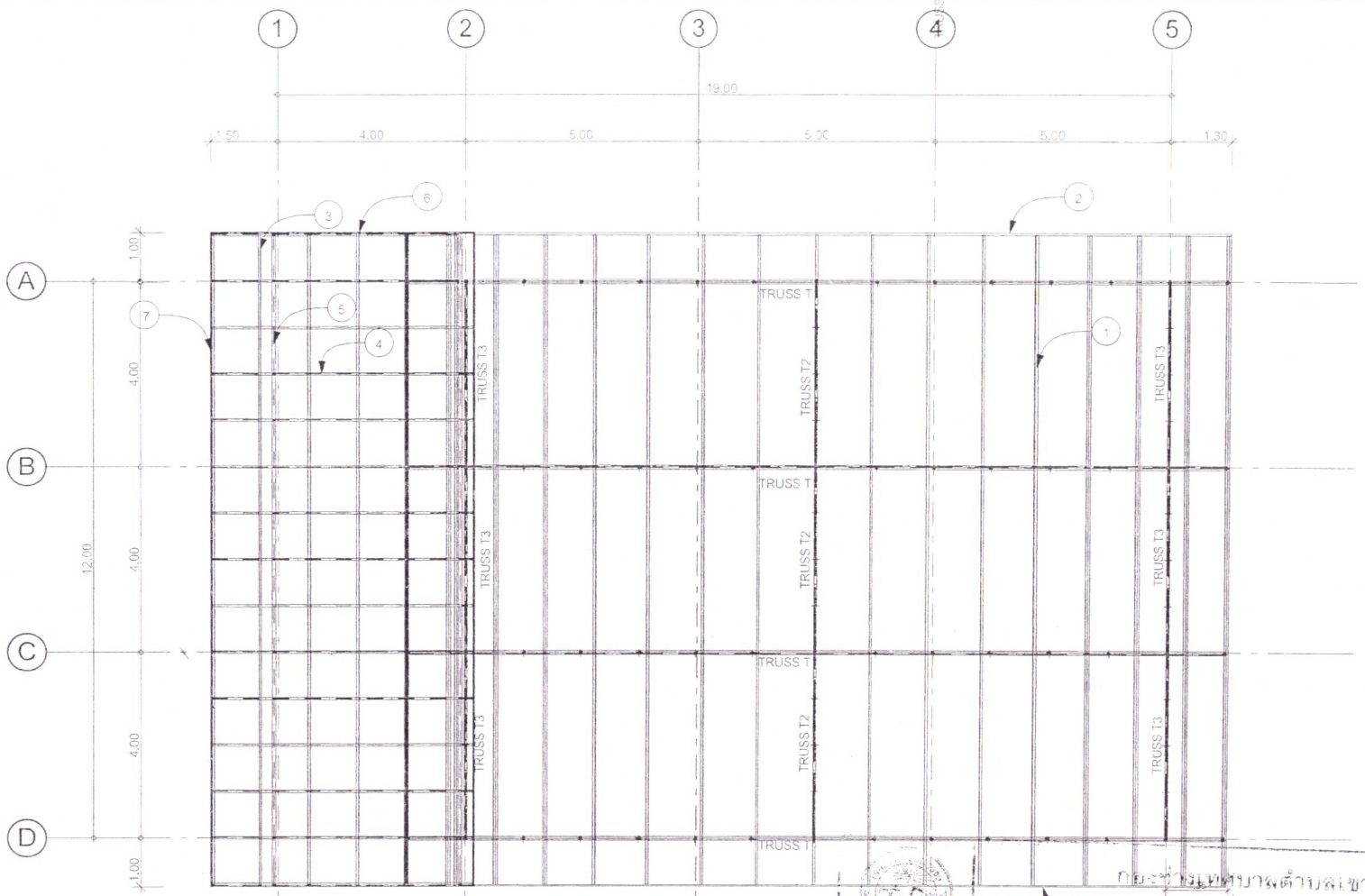

รายการประกอบแบบโครงหลังคา :

1. แปเหล็ก C-100x50x20x3.20 mm.@ 1.20 m.
2. โครงเหล็กกล่อง 3"x1 1/2" หนา 2.30 มม. @ 1.20 ม.# รับ Siding metal sheet หนา 0.40 มม.(BMT)
3. แปเหล็ก C-75x35x15x2.30 mm.@ 1.0-1.10 m.
4. จันทันเหล็ก C-125x50x20x3.20 mm.@ 1.00 m.
5. อะเสเหล็ก C-150x50x20x3.20 mm.
6. ปั้นลมไม้ 1x[illegible]
7. เชิงชายไม้ 1x[illegible]

					18/20
เขียน		สำรวจ		เลขที่	14/65
วิศวกร		หน.ฝ่ายช่าง			
ผอ.กองช่าง		ปลัดเทศบาล			
อนุมัติ		วันที่ [illegible]			
นายกเทศมนตรี		...../...../.....			

กระทรวงเทศบาลตำบลเขาย้อย

แบบ ตาคาร กสล. ชั้นเดียว

เพื่อใช้เป็นสำนักงาน ฯ และรถดับเพลิง

ROOF PLAN (1)

มาตรส่วน 1:100

PROJECT :	OWNER :	ARCHITECTS :	DRAWN :	DRAWNING TITLE :	PROJECT NO.
อาคารสำนักงานป้องกันและโรงจอดรถ เทศบาลตำบลเขาย้อย อ.เขาย้อย จ.เพชรบุรี	สำนักงานเทศบาลตำบลเขาย้อย	STRUCTURE ENGINEER : นายคเชนทร์ชิต เนี้ยนละม้าย สย.6510	นายวันชัย ยอดฤทธิ์ วศ.ม.โยธา	ROOF PLAN (1)	DRAWING NO. ST-03
			CHECKED :		

	กองช่างเทศบาลตำบล.เขาย้อย				14/90
	แบบ อาคาร คสล. ชั้นเดียว เพื่อใช้เป็นสำนักงานและจอดรถ				
เขียน		สำรวจ		เลขที่	14/65
วิศวกร			หน.ฝ่ายช่าง		
ผอ.กองช่าง			ปลัดเทศบาล		
อนุมัติ			วันที่ 4 ต.ค. 65	แสดง	
นายกเทศมนตรี					

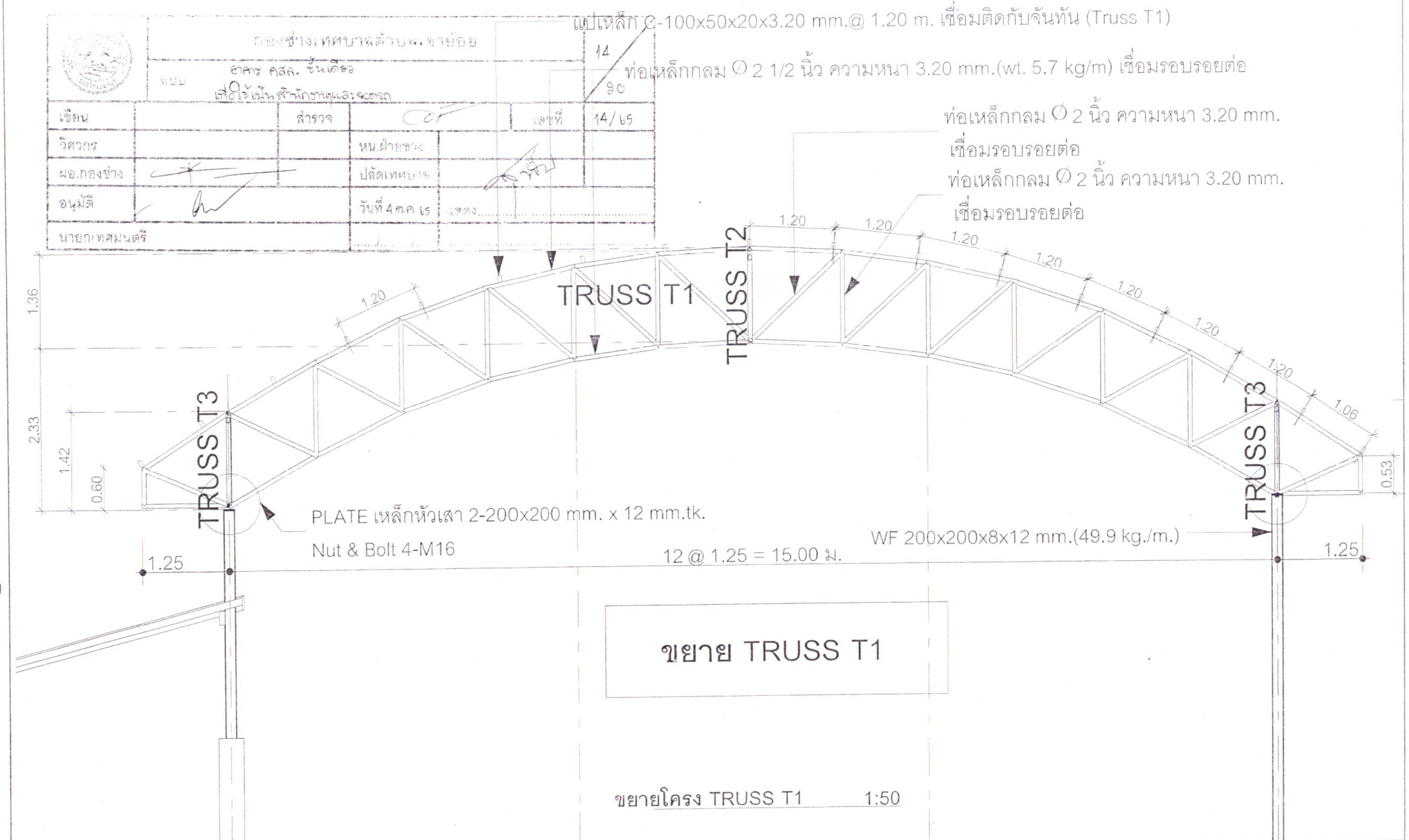

ขยาย TRUSS T1

ขยายโครง TRUSS T1 1:50

PROJECT : อาคารสำนักงานป้องกันและโรงจอดรถ เทศบาลตำบลเขาย้อย อ.เขาย้อย จ.เพชรบุรี	OWNER : สำนักงานเทศบาลตำบลเขาย้อย	ARCHITECTS :	DRAWN : นายวันชัย ยอดฤทธิ์ วศ.ม.โยธา	DRAWNING TITLE : ขยายโครง TRUSS T1	PROJECT NO.
		STRUCTURE ENGINEER : นายคเชนทร์ชิต เมี้ยนละม้าย สย.6510	CHECKED :		DRAWING NO. ST-04

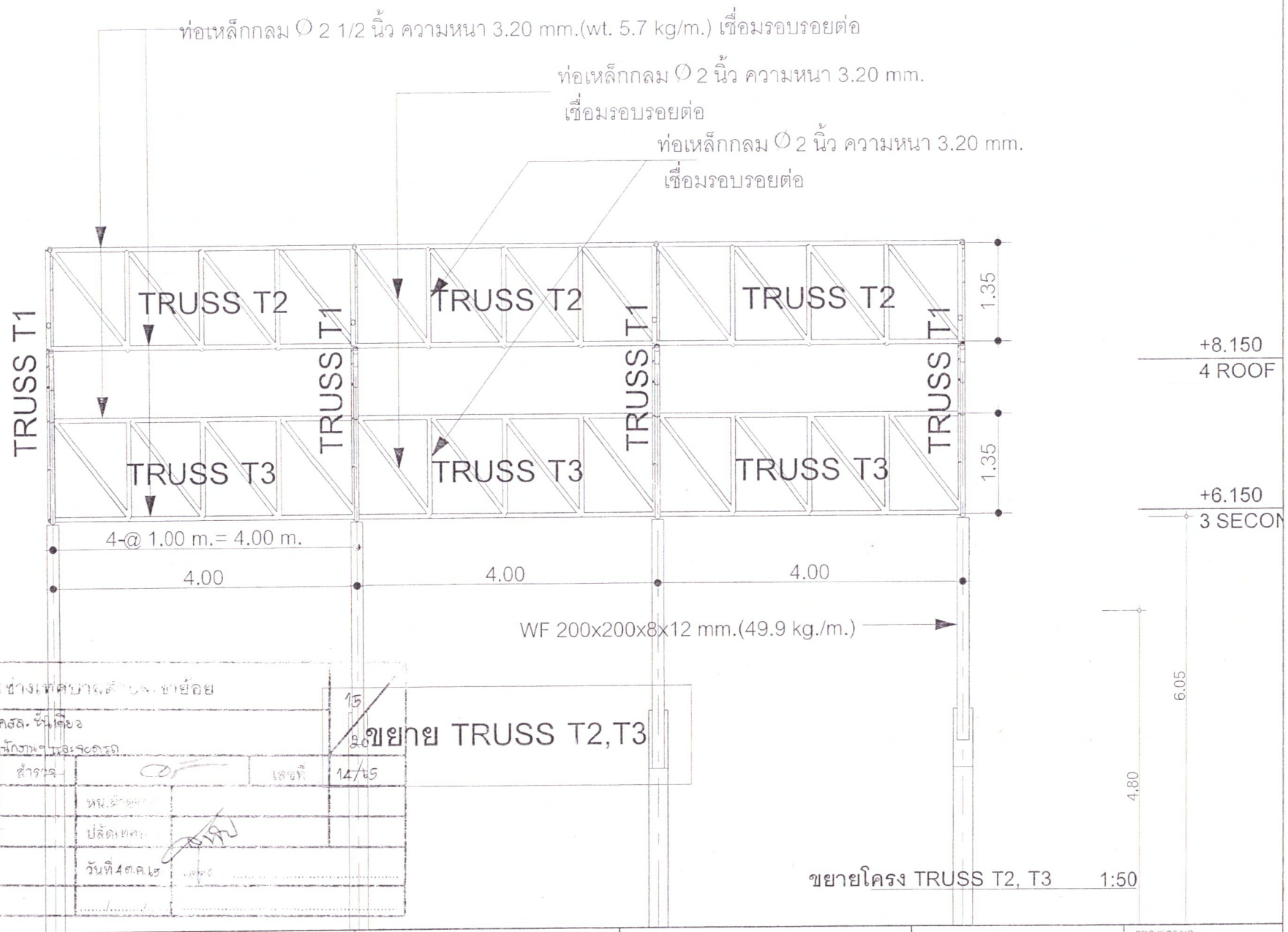

ขยายโครง TRUSS T2, T3 1:50

กองช่างเทศบาลตำบลเขาย้อย			
แบบ	อาคาร คสล. ชั้นเดียว เพื่อใช้เป็นสำนักงานฯ และจอดรถ		15/20
ขยาย TRUSS T2,T3			
เขียน	สำรวจ	เลขที่	14/65
ตรวจ	หน.ช่าง		
หน.กองช่าง	ปลัดเทศ		
อนุมัติ	วันที่ 4 ต.ค. 65		
นายกเทศมนตรี	...../...../.....		

PROJECT : อาคารสำนักงานป้องกันและโรงจอดรถ เทศบาลตำบลเขาย้อย อ.เขาย้อย จ.เพชรบุรี	OWNER : สำนักงานเทศบาลตำบลเขาย้อย	ARCHITECTS :	DRAWN : นายวันชัย ยอดฤทธิ์ วศ.ม.โยธา	DRAWNING TITLE : ขยายโครง TRUSS T2, T3	PROJECT NO.
		STRUCTURE ENGINEER : นายคเชนทร์ชิต เมี่ยนละม้าย สย.6510	CHECKED :		DRAWING NO. ST-05

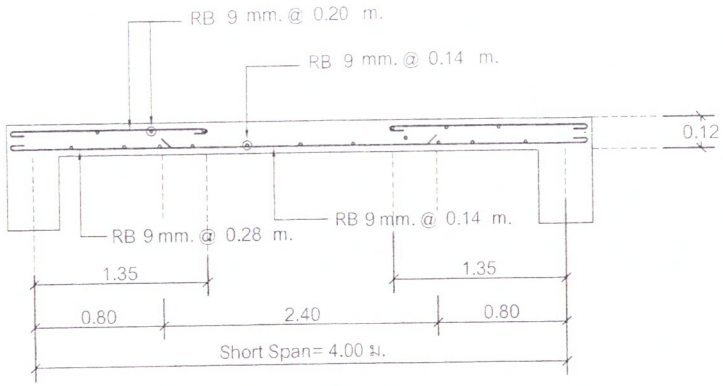

ขยายพื้น S1 (ด้านสั้น)

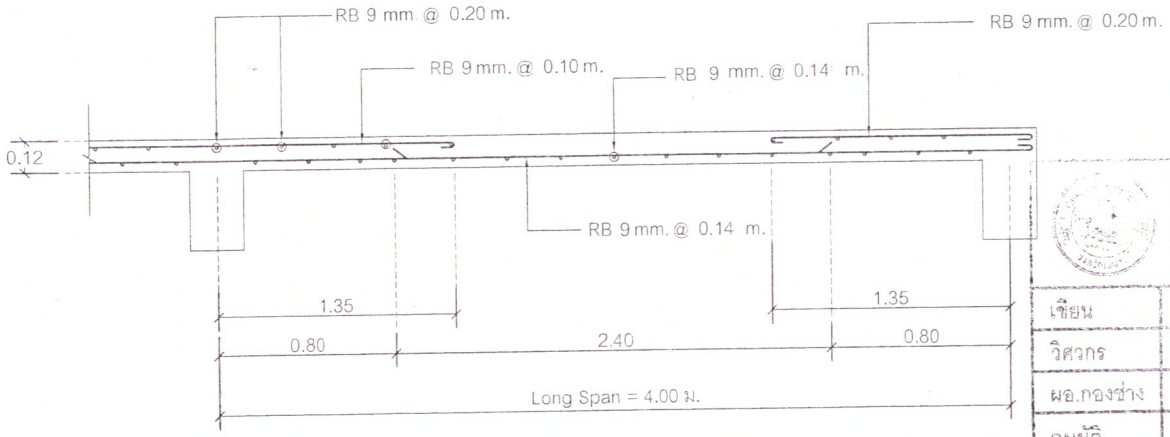

ขยายพื้น S1 (ด้านยาว-ต่อเนื่อง)

	กองช่างเทศบาลตำบลเขาย้อย		
	อาคาร คสล. ชั้นเดียว		
	เพื่อใช้เป็นสำนักงานเทศบาล		
เขียน		สำรวจ	
วิศวกร		หน.ฝ่าย	
ผอ.กองช่าง		ปลัดเทศบาล	
อนุมัติ		วันที่ 4 ต.ค. 65	
นายกเทศมนตรี			

PROJECT TITLE

อาคาร ค.ส.ล. 1 ชั้น
โรงจอดรถและสำนักงานฯ
เทศบาลตำบลเขาย้อย

เจ้าของ

สำนักงานเทศบาลตำบลเขาย้อย
อ.เขาย้อย
จ.เพชรบุรี

ARCHITECTS.

STRUCTURAL ENG.

นายกชนงจิต เนียมละม้าย สย.6610

ELECTRICAL ENG.

Drawn by.

16/20

SHOWING : เลขที่ 14/65

ขยายพื้น S1

แสดง:

Scale. 1:20

Date : 8-08-65

DWG.NO.	SHEET NO.
ST-06	

A3 1:1 cm.

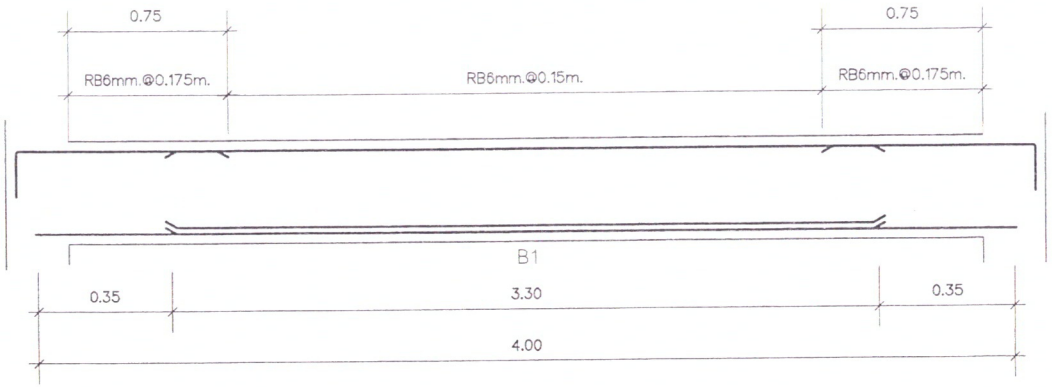

B1 0.20 x 0.40		
ตัดทางซ้าย	ตัดกลางช่วง	ตัดทางขวา
3 DB 12 mm. 2 DB 12 mm.	4 DB 12 mm. 3 DB 12 mm. 3 DB 12 mm.	3 DB 12 mm. 2 DB 12 mm.

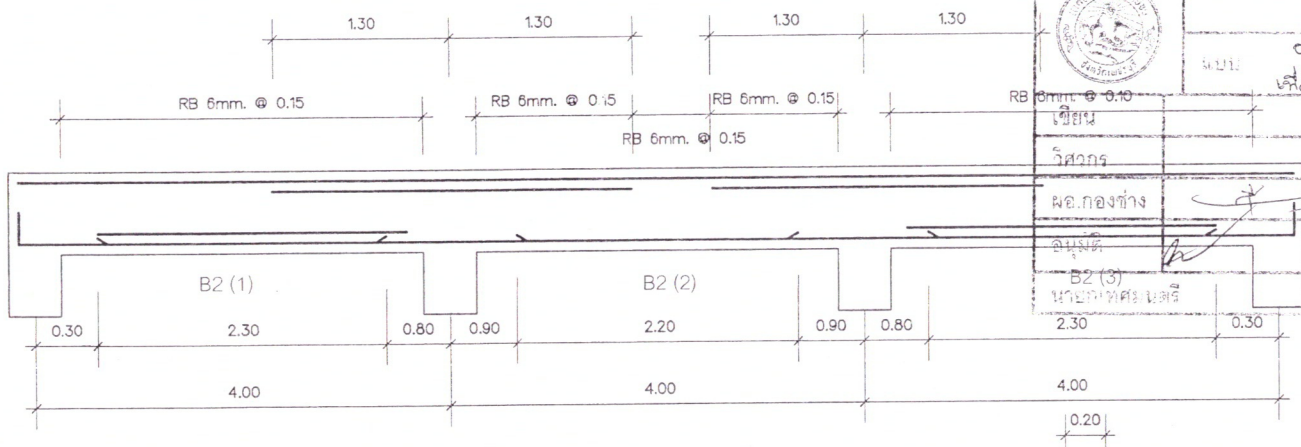

B2 (1) 0.20 x 0.40			B2 (2) 0.20 x 0.40			B2 (3) 0.20 x 0.40		
ตัดทางซ้าย	ตัดกลางช่วง	ตัดทางขวา	ตัดทางซ้าย	ตัดกลางช่วง	ตัดทางขวา	ตัดทางซ้าย	ตัดทางขวา	ตัดทางขวา
2 DB 12 mm. 2 DB 12 mm.	2 DB 12 mm. 2 DB 12 mm. 3 DB 12 mm.	4 DB 12 mm. 4 DB 12 mm. 4 DB 12 mm.	3 DB 12 mm. 3 DB 12 mm. 4 DB 12 mm.	2 DB 12 mm. 2 DB 12 mm.	3 DB 12 mm. 3 DB 12 mm. 4 DB 12 mm.	4 DB 12 mm. 4 DB 12 mm. 4 DB 12 mm.	2 DB 12 mm. 2 DB 12 mm. 3 DB 12 mm.	2 DB 12 mm. 2 DB 12 mm.

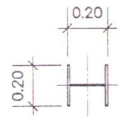

เสาเหล็ก WF-200x200x8x12 mm.
(49.9 kg/m.)

C1-รับหลังคา

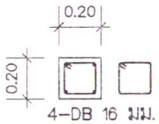

4-DB 16 มม. (เหล็กยืน)
1-RB 6 มม. @ 0.15 (เหล็กปลอก)

C2-ตอม่อ-ชั้นที่ 1

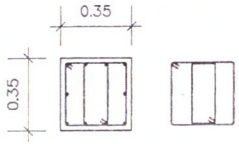

10-DB 16 มม. (เหล็กยืน)
2-RB 6 มม. @ 0.20 (เหล็กปลอก)

C1-ตอมอ

กระทรวงสาธารณสุข
แบบ ตาคาร คสล. ชั้นเดียว
เพื่อใช้เป็นสำนักงานฯ และจอดรถ

เขียน		สำรวจ	
วิศวกร		หน.ฝ่ายแบบ	
ผอ.กองช่าง		ปลัดเทศบาล	
อนุมัติ		วันที่ 4 ต.ค. 65	แสดง
นายกเทศมนตรี			

โครงการ
PROJECT :
แบบอาคารพัก ค.ส.ล.ชั้นเดียว
ใช้เป็นสำนักงานและที่จอดรถ
สำนักงานเทศบาลตำบลเขาย้อย
อำเภอเขาย้อย
จังหวัดเพชรบุรี

สถานที่ก่อสร้าง
LOCATION :
อำเภอเขาย้อย
จังหวัดเพชรบุรี 76000

เจ้าของ
OWNER :
สำนักงานเทศบาลตำบลเขาย้อย

สถาปนิก
17/20

วิศวกรโยธา
เลขที่ 14/65
นายคเชนทร์ ศิลปอ่อน
ตำแหน่ง วิศวกร

เขียนแบบ
นายวันชัย ยอดฤทธิ์ วศ.ม.(โยธา)
18/1 ซ.เจดน์จำลอง 3 ต.ท่าราบ
อ.เมือง จ.เพชรบุรี 095-802-5999

แสดงแบบ
DRAWN TITLE :
แบบขยายคาน B1
ขยายเสา C1, C2

มาตราส่วน
SCALE : 1:25

วันที่
DATE : 8/08/65

แผ่นที่
DRAWING NO. ST-07

รวม
TOTAL :

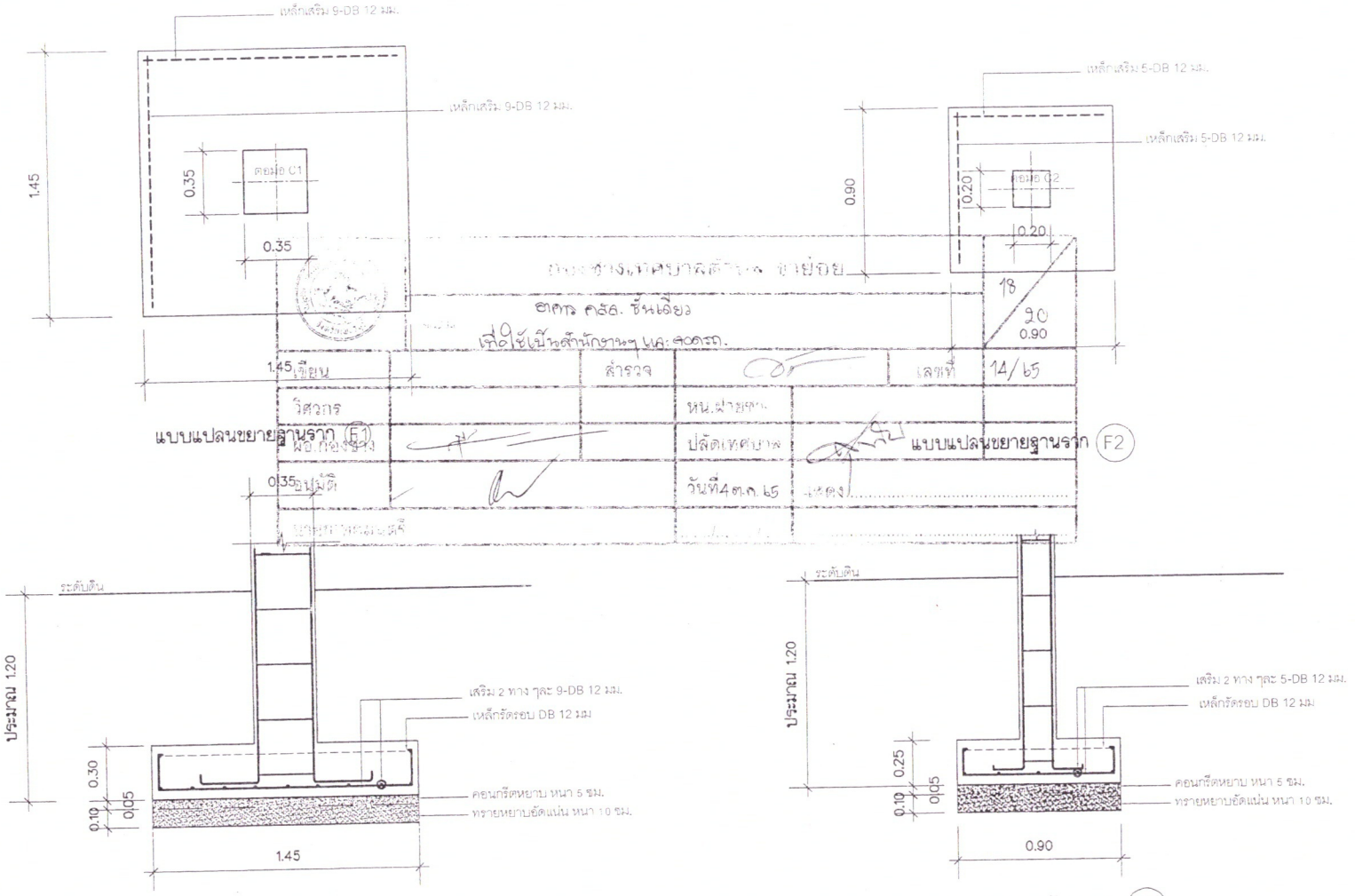

หมายเหตุ

ก. กรณีเลือกใช้ฐานรากชนิดฐานรากแผ่ ดินต้องรับน้ำหนักบรรทุกปลอดภัยได้ไม่น้อยกว่า 15 ตันต่อตารางเมตร

ข. กรณีดินรับน้ำหนักบรรทุกปลอดภัยได้น้อยกว่า 15 ตันต่อตารางเมตร ให้พิจารณาเลือกใช้ฐานรากชนิดเสาเข็มตอก

โครงการ
PROJECT :

แบบอาคารพัก ค.ส.ล.ชั้นเดียว

ใช้เป็นสำนักงานและที่จอดรถ

สำนักงานเทศบาลตำบลเขาย้อย
อำเภอเขาย้อย
จังหวัดเพชรบุรี

สถานที่ก่อสร้าง
LOCATION :

อำเภอเขาย้อย

จังหวัดเพชรบุรี 76000

เจ้าของ
OWNER :

สำนักงานเทศบาลตำบลเขาย้อย

สถาปนิก

วิศวกรโยธา

นายคเชนทรัฐิต เมี่ยนละม้าย สย. 6510

เขียนแบบ

นายวันชัย ยอดฤทธิ์ วศ.ม.(โยธา)

18/ 1 ซ.เจตน์จำลอง 3 ต.ท่าราบ

อ.เมือง จ.เพชรบุรี 095-8025999

แสดงแบบ
DRAWN TITLE :

แบบขยายฐานราก

F1, F2

มาตราส่วน
SCALE : 1:25

วันที่
DATE : 8/08/65

แผ่นที่
DRAWING NO.

ST-08

รวม
TOTAL :

A3

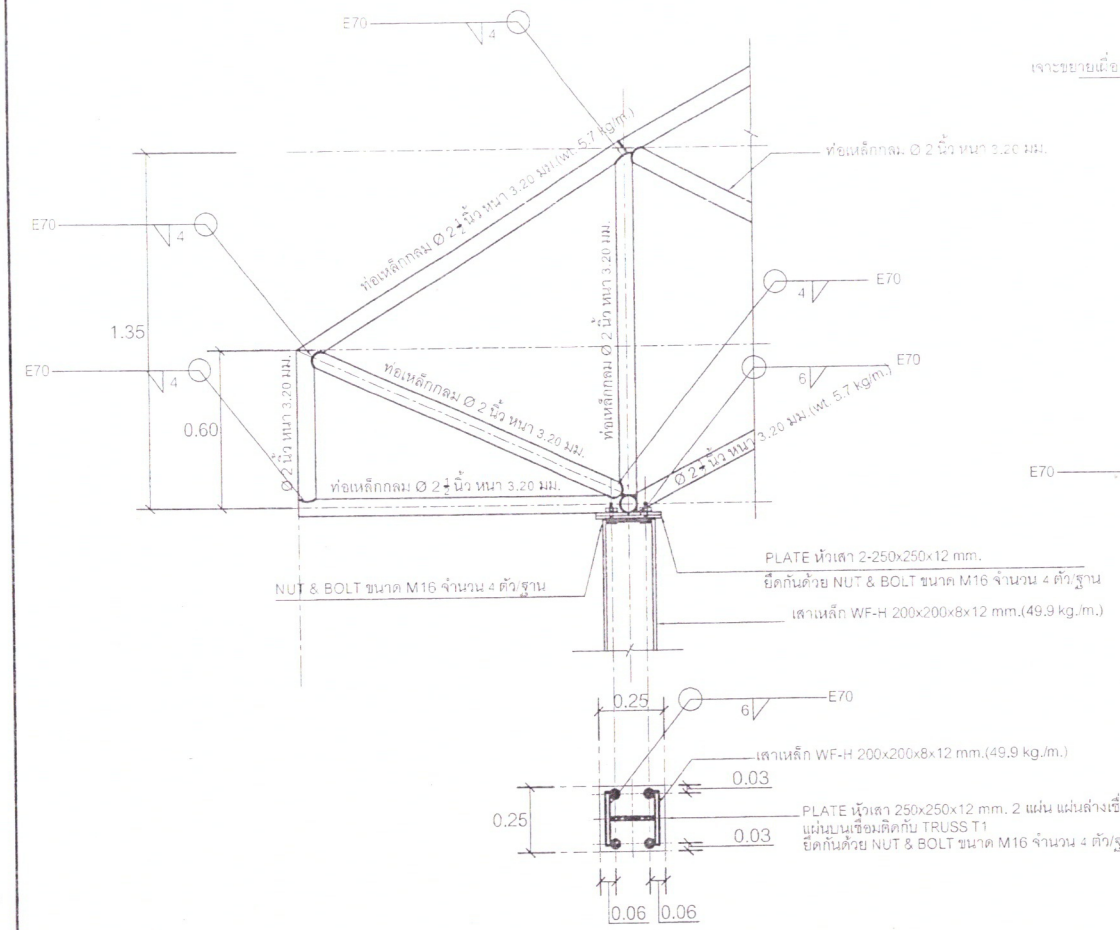

หัวเสาด้าน HINGE SUPPORT

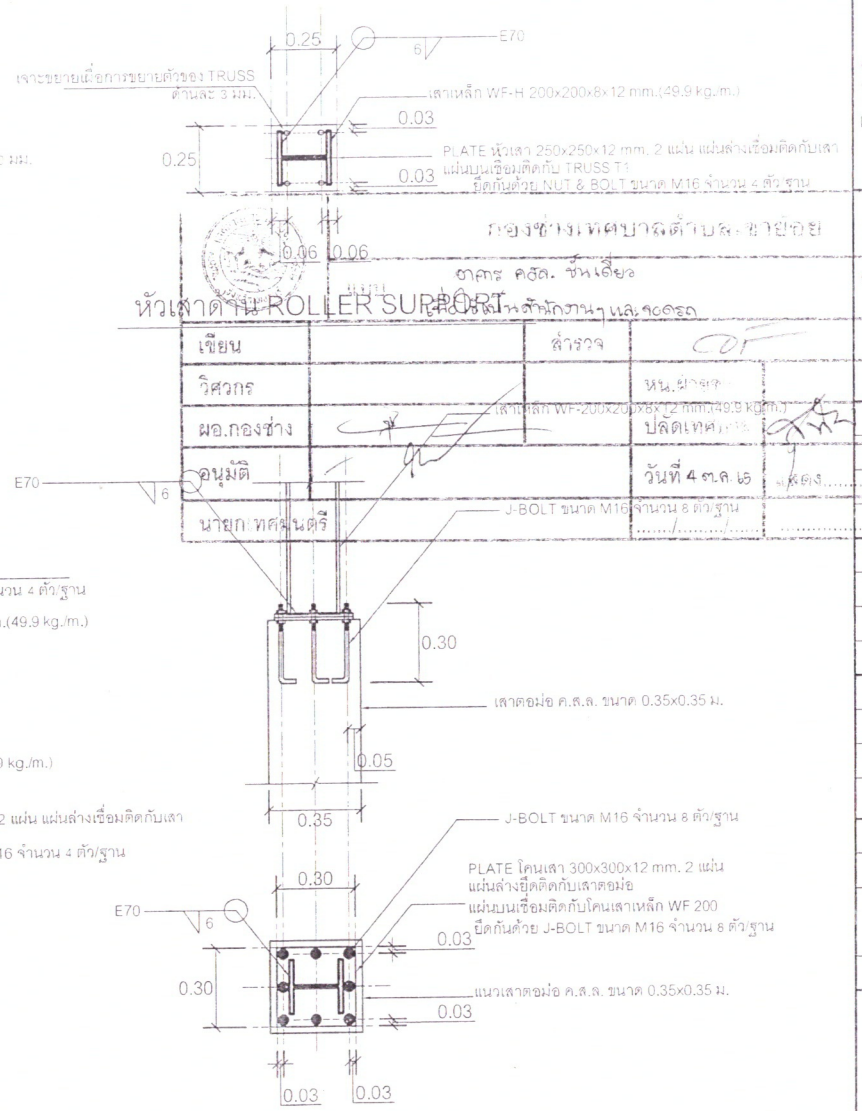

หัวเสาด้าน ROLLER SUPPORT

เขียน		สำรวจ	
วิศวกร			หน.ฝ่าย
ผอ.กองช่าง			ปลัดเทศ
อนุมัติ			วันที่ 4 ต.ค. 65
นายกเทศมนตรี			

กองช่างเทศบาลตำบลเขาย้อย
อาคาร คสล. ชั้นเดียว
สำนักงานเทศบาลตำบลเขาย้อย และโรงรถ

ขยายจุดต่อหัวเสาเหล็ก WF-TRUSS T1

ขยายจุดต่อโคนเสาเหล็ก WF-ตอม่อ ค.ส.ล.

PROJECT TITLE

อาคาร ค.ส.ล. 1 ชั้น
โรงจอดรถและสำนักงานฯ
เทศบาลตำบลเขาย้อย

เจ้าของ	19/20
สำนักงานเทศบาลตำบลเขาย้อย อ.เขาย้อย จ.เพชรบุรี	
เลขที่	14/65

ARCHITECTS.

STRUCTURAL ENG.

นายกฤษณพร์รัก เมียนละม้าย สน.6510

ELECTRICAL ENG.

Drawn by.

SHOWING :

ขยายจุดตัวหัวเสา
และโคนเสา

Scale. 1:20

Date : 8-08-65

DWG.NO.	SHEET NO.
ST-09	

A3 1:1 cm.

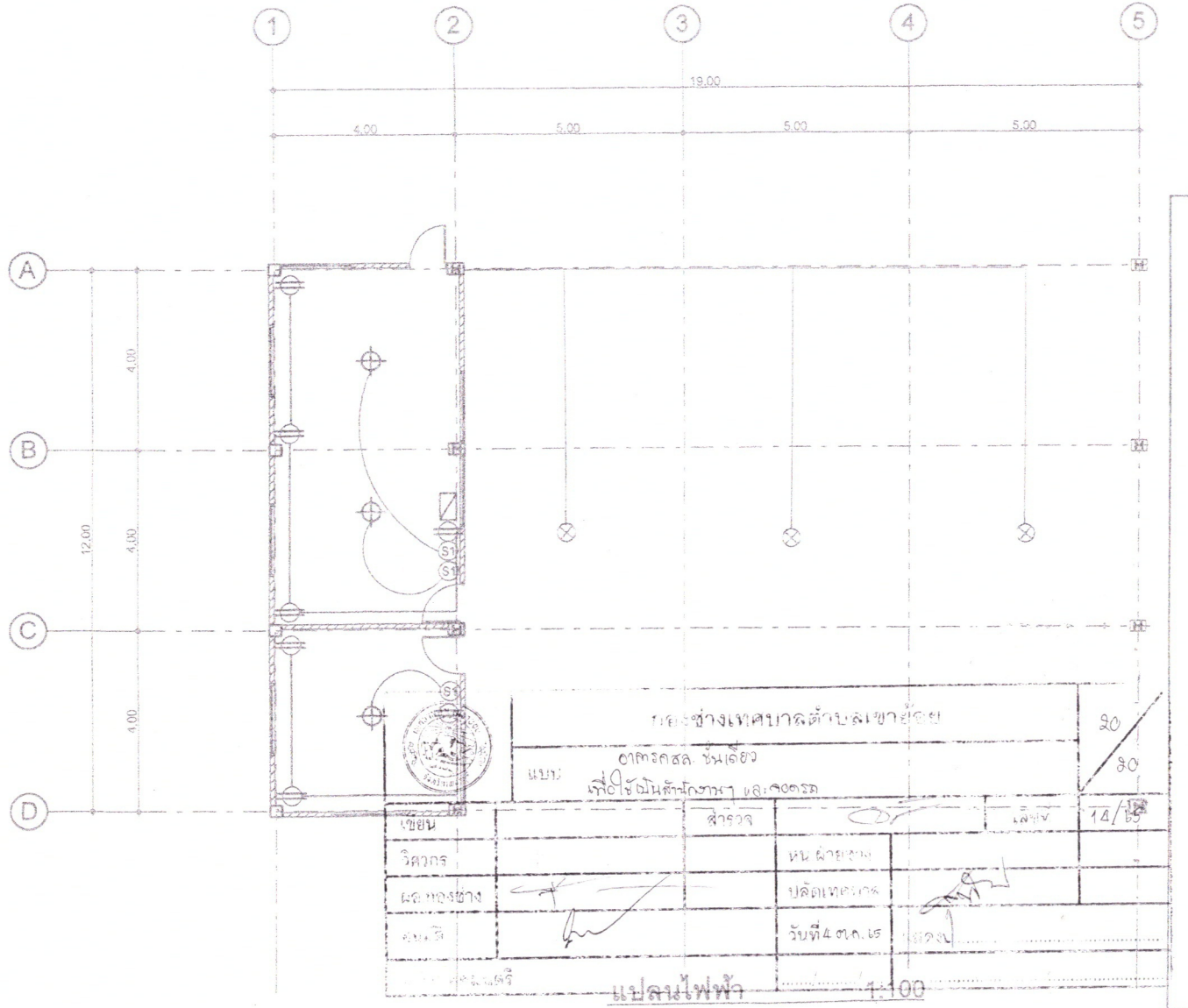

รายการสัญลักษณ์ไฟฟ้า

(S1)	SINGLE SWITCH
	POWER OUTLET
	ELECTRIC LAMP
	LP1

1. หลอด LED - 18 W (ยาว)	จำนวน 3 ชุด
2. สวิทช์ ปิด - เปิด + บล็อคลอย + ฝาครอบ	จำนวน 3 ชุด
3. ปลั๊ก (กาวด์) + บล็อค + ฝาครอบ	จำนวน 7 ชุด
4. ตู้ SAFE-T-CUT 63 A , 8 ช่อง	จำนวน 1 ตู้
5. บล็อคจั๊มพ์ 2 x 4 "	จำนวน 10 อัน
6. ท่อ ½ " (สีขาว)	จำนวน 20 ท่อน
7. กล้ามปู ½ " (สีขาว)	จำนวน 100 ตัว
8. ท่อย่น ½ " (สีขาว)	จำนวน 5 เมตร
9. ต่อตรง ½ " (สีขาว)	จำนวน 30 ตัว
10. พลุ๊ดพลาสติก เบอร์ 7	จำนวน 1 กล่อง
11. น๊อต 1 $\frac{1}{4}$ " (สีดำ)	จำนวน 100 ตัว
12. น๊อตเกลียวปลายสว่าน ½ "	จำนวน 100 ตัว
13. คอนเน๊คเตอร์ ½ " (สีขาว)	จำนวน 50 ตัว
14. สายไฟ THW 1 x 1.5 SQ.MM. (แดง , ฟ้า)	จำนวน 2 ม้วน
15. สายไฟ THW 1 x 2.5 SQ.MM. (น้ำตาล , ฟ้า)	จำนวน 2 ม้วน
16. สายไฟ THW-A เบอร์ 25 SQ.MM.	จำนวน 2 ม้วน
17. สายไฟ (กาวด์) THW 1 x 2.5 SQ.MM. (สีเขียว)	จำนวน 1 ม้วน
18. แล๊คคู่พร้อมลูกถ้วย	จำนวน 12 ชุด
19. บีฟอร์ม เบอร์ 25	จำนวน 4 เส้น
20. โคมไฮเบย์	จำนวน 3 ชุด
21. แท่งทองแดง (ทำกาวด์) ขนาด 1.50 เมตร	จำนวน 1 แท่ง

PROJECT : อาคารสำนักงานป้องกันและโรงจอดรถ เทศบาลตำบลเขาย้อย อ.เขาย้อย จ.เพชรบุรี	OWNER : สำนักงานเทศบาลตำบลเขาย้อย	ARCHITECTS :	DRAWN : นายรันชัย ยอดฤทธิ์ วศ.ม.โยธา	DRAWNING TITLE : แปลนไฟฟ้า	PROJECT NO.
		STRUCTURE ENGINEER : นายคเชนทรฤิต เมี้ยนละม้าย ลย.6510	CHECKED :		DRAWING NO. EE-01